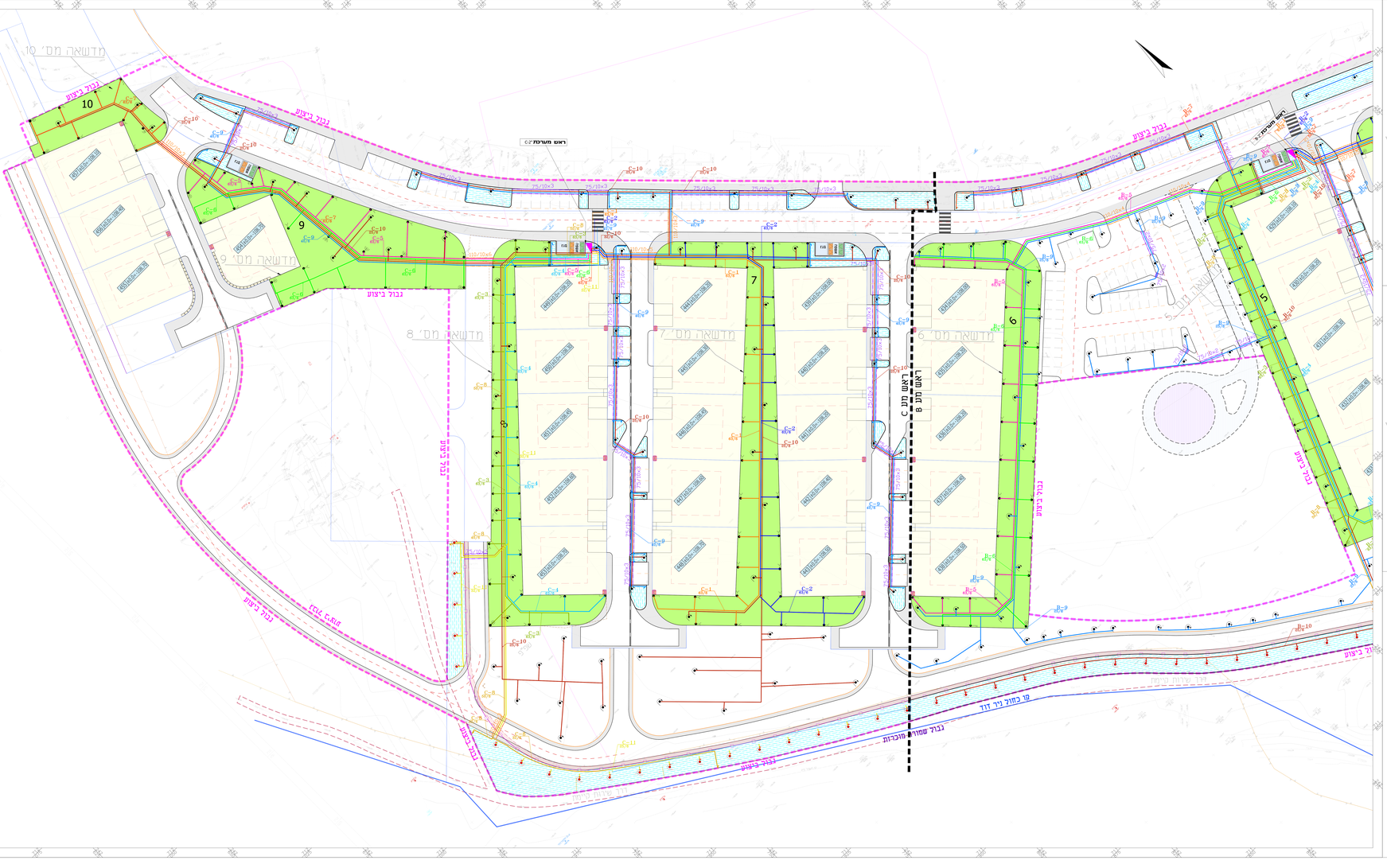

ראש מערכת B 2"

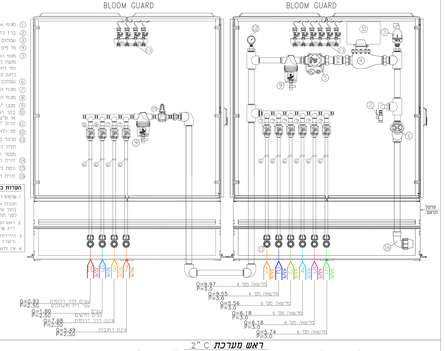

ראש מערכת C 2"

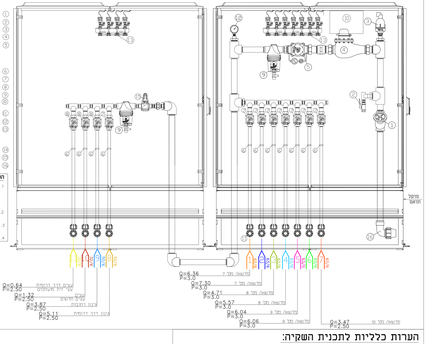

הערות כלליות לראשי המערכת

1. שרטוט זה מהווה הנחיה בלבד ואינו נכלל בחבילת אישור בקרת הפיתוח כל מאפיינים הנמדדים בפועל אינם מחייבים ומהווים הנחיה בלבד. מיקום מדויק ומספר מדויק יקבע בעת מבצוע המערכת.
2. ראש המערכת יתוכנן ויבוצע מדודים.
3. ראש המערכת יבוצע בהתאם לאישור מפורט מראש.
4. מיקומים מאושר המערכת יהיו בעירות יקר. ראש המערכת יבוצע בהתאם לאישור מראש.

הערות כלליות לראשי המערכת

1. שרטוט זה מהווה הנחיה בלבד ואינו נכלל בחבילת אישור בקרת הפיתוח כל מאפיינים הנמדדים בפועל אינם מחייבים ומהווים הנחיה בלבד. מיקום מדויק ומספר מדויק יקבע בעת מבצוע המערכת.
2. ראש המערכת יתוכנן ובמידדים מדויקים.
3. ראש המערכת יבוצע בהתאם לאישור מראש.
4. מיקומים מאושר המערכת יהיו בעירות יקר. ראש המערכת יבוצע בהתאם לאישור מראש.

הערות כלליות לתכנית השקיה:

1) כל השרטוטים מבוססים על הנצמה שבלוח ובנוסח אל ראש המערכת הוא 4.5 אמה בנמדה. הבלוח בגבה 4.50 אמה יש להתקין מתמן בלוח לאחר הנחיה הראשי
2) אביזרי ראש המערכת יוזבנו בצורה נמתמקנת.
יש הבדיל רטרדים בבדי האבזרים בבדי האפשר ערשבפרוות ובדבנה נוחים
3) כל הערעות יהיו דיג 6
4) מימון שבחוות המפוצה בתמנית היו סמטר בבבד.
הנבנית מראש את תחיבה הערוצה ואת ביון דרומה הרים
שיבה מראש את מבי הבחוות המפוצנות.
5) כל הספיבות תיאבו על פי הפפפות 16 ליטר/שעה
6) הוי הבפפוטי יעוב על גבי האדמה. ריוצבו בנעפים בל 2.0 מטר.
7) הערעות המחלק המפוצרים יהיה צינור 25/6 אלא אם צוין אחרת בתוכנית
8) הערעות המחלק לעצים יהיה צינור 25/6 אלא אם צוין אחרת בתוכנית
9) מעל 4 שלוחות מפוצה יתוכנן צינור מאסף בנמה האבזחות בנטור זהה למחלק
דומם בבנוב. בנתבה זאת 4 שלוחות יים
להשבוש בשירה מה שלוחה הערעה לאספן" אל שלוח
10) בכל הערים שרוחים הערוצים בבנוב חר מטר אל חוד הבריאה.
בכל הקיה הצורוים יסמנו ע"י מבנע מיזוח הנמה בל שלוח הבים בדיבר והשמוש
11) בל הערים שרוחים אבר בח מעל שרוחי ד ויהיה חמיד חוזפים של שרוחי ד.
מנוסר הטרוחל הגדיב בינתר בתעה.
בבל הערים בה מעל מ שרוחים יהי 2 שרוחי חוזפים.
12) הטרוחים יבנוס אל הערעות אי אופתם הערע בעמוד. לבנה הערוח/עומה.
בשאר מדבבי בנמוה. בבנע יעבד בשפה הנמוה. הם הבו הטיד בעבים
ואלה מרים אחרים עבבר בבחבה.
בנתבה והטרוחים הם בין ערעוח הטרוחים יהי עד 40 מים
מעבר הערוחה אל תחי הבחה.
13) בל שרוי בחבנית הערוחה ראש המערבת. "בנעע בחאם הבשאר המחבנו בבבר.

הערות מיוחדות

1. בל הלבות תבנוב הדלה כ בל מבנוי אבר נמר יחי 6 מטר מ"אם הערבה
2) אל הבל בל-נבר מחמנו דגם עבה תיצבי. מלאמת אל מסמנות בלי הסבבא
3) בבנוב הבבר המחנה לראבה בתם הבבנוב בי היה נמבא בעבמה ראש המערבת
4) ראשי הבבר המחנה בבבר בל מבר הבבה ראשי תחנה
5) בבל מבר מבבר המחנה בבבר בבבה ראשי
6) בבל מבר מבבר המחנה בבבר בל הבבה אבר הבבנים אבר הבבנים הבי בבבה
(מבר הבבנים בבבר בבבה בבבר בבבה בבבר בבבה בבבר בבבה בבבר בבבה)
7) בבל הבבר הבבר בבבר בבבר ב