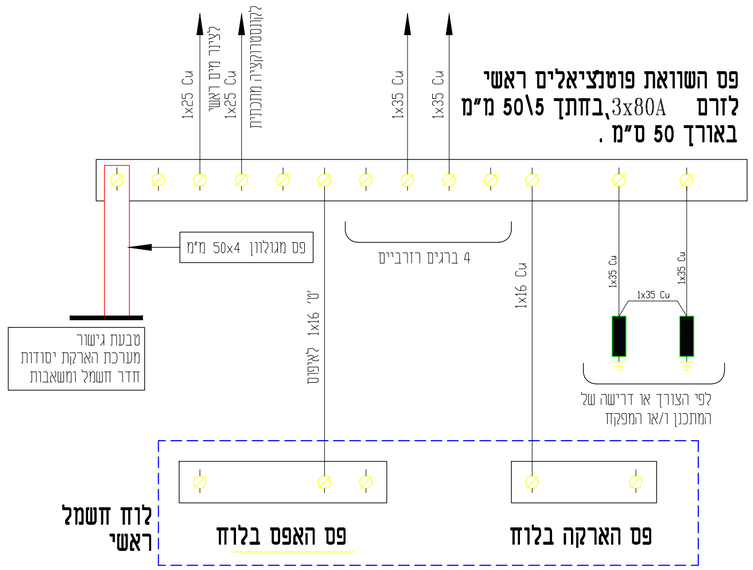

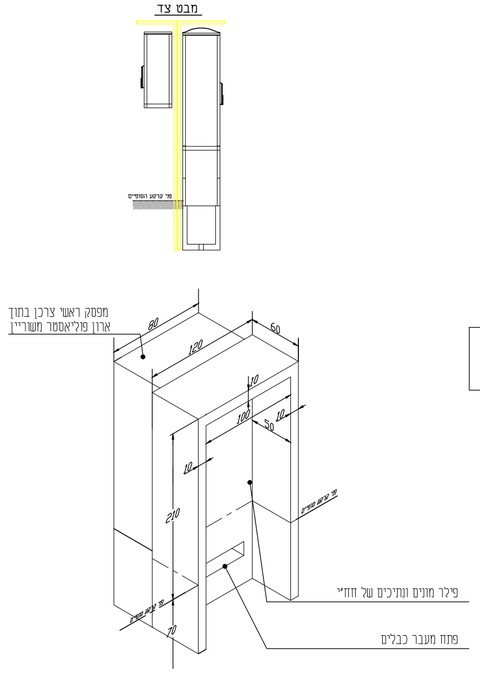

חלופה - ב -
פרט נישת חשמל לפילר מונים עם מפסק צרכן בדופן
ללא קנ"מ; מידות בס"מ
(אופציה)

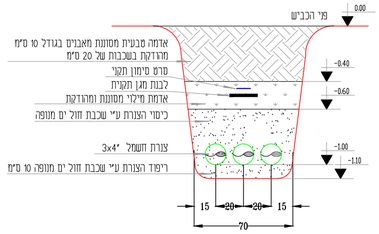

פרט חפירה לצנרת

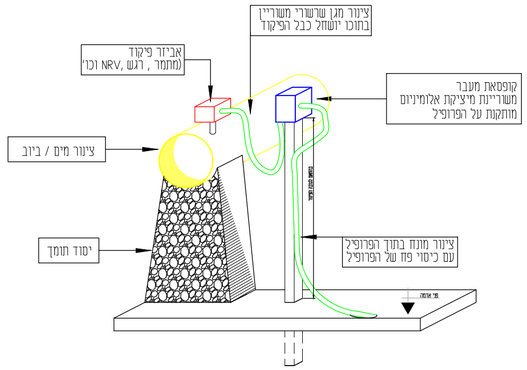

פרט חבור אביזר פיקוד על צנרת מים / ביוב
ללא קנ"מ

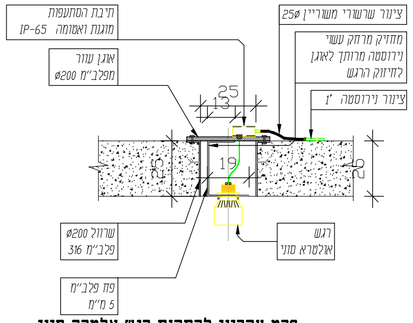

פרט עקרוני להתקנת רגש אלסרה סוני

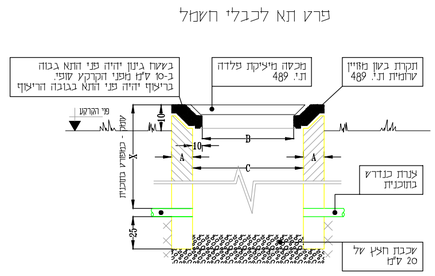

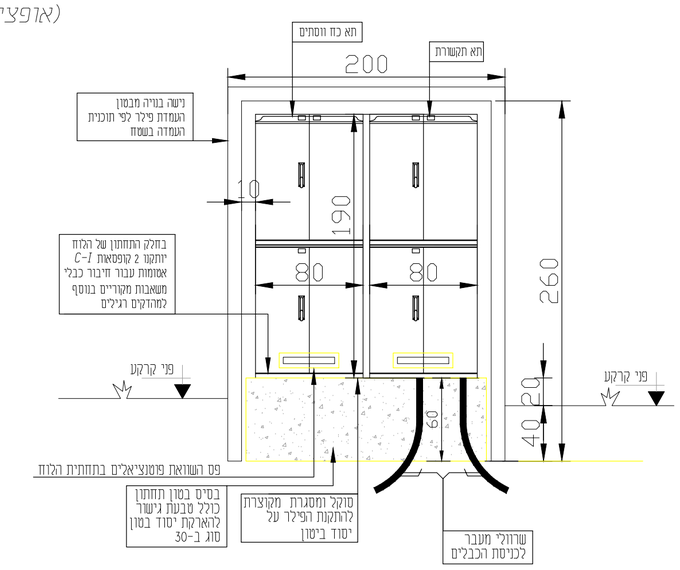

פרט נישת חשמל לפילר שרות
קנ"מ : 1:20

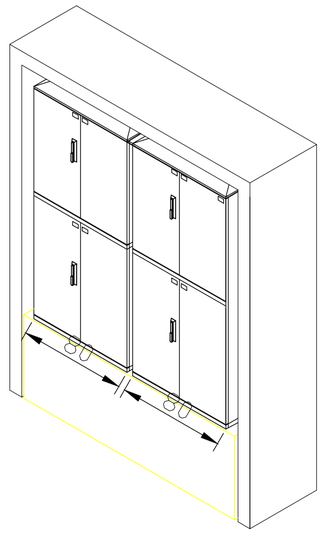

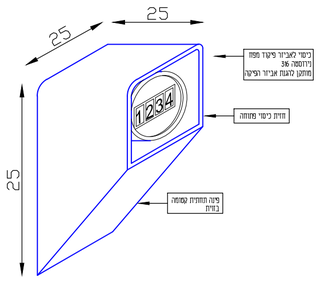

פרט כיסוי לאביזר פיקוד
ללא קנ"מ

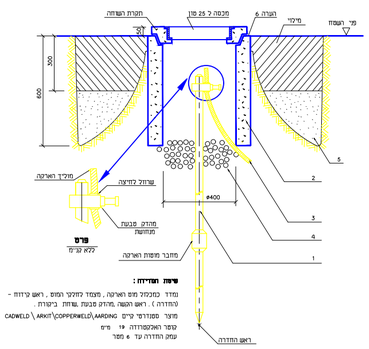

פרט אלקסרדות הארקה

לביצוע

שניים ותוספות

מס.	מהות השיני	מבצע	תאריך
2.2	שיני מיקום פילר זשמל	וסאם	18.02.25
2.1	עדכון תכנית	וסאם	08.01.25
2.0	הכנת תכנית	עמאר	28.08.24

מאהר אלשאער
הנדסת מים, ביוב וניקוז
קריית שמונה, אזור תעשייה צפוני ת.ד. 563 מיקוד: 1101501
נייד: 052-4202830 פקס: 072-2446451

מהדורה : 2.2
לעיון

ניר דוד
תכנון מים וביוב
שכונת הזיתים

שם גליון : **תוכנית פרטים**

מזמין העבודה : **מועצה אזורית עמק המעיינות**

קנ"מ :	1:25	מספר גליון :	4249-70
מס. עבודה :	2322	שם קובץ :	4249-70.DWG
			JA42\4249\DWG
תכנן :	מאהר	בדק :	מאהר	גודל נייר :-
שרטט :	וסאם	אישר :	מאהר	תאריך : 01.10.2023

סלימאן וישאחי-מהנדסים יועצים
הנדסת חשמל ובקרה
תכנון , יעוץ , פיקוח
רח' דרך החרושת 8 ת.ד 425 עכו 2451710
☎ 04-9913446 📠 04-9919156
INFO@SW-ENG.CO.IL
Sleiman Weishahi

קנה מידה 1:1

הזכן עבור: **מאהר שאער הנדסה בע"מ**

רפרנס: **תחי"ם קיבוץ בניר דוד**
עמק המעיינות

נושא השרטוט: תוכנית פרטים

File name:
שם הקובץ:

			תכנון	שרטט	כיקר	אישר
גרסה:	70	מספר השרטוט:	שם	מאהר	סלימאן	סלימאן
1			תאריך	17.08.2026	17.08.2026	17.08.2026
מספר:	4249	מספר פרויקט:	שם	וסאם	וסאם	וסאם
1			תאריך	17.08.2026	17.08.2026	17.08.2026

☑ לביצוע ☐ למכרז ☐ לאישור ☐ לעיון

עדכון מס'	תאר העדכון	תאריך