חתך לאורך קו סניקה

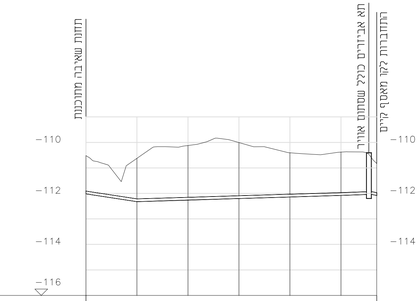

No.	STATION	PIPE DEPTH	GROUND LEVEL	INVERT LEVEL	SLOPE	DIAMETER & TYPE
1	0.0	1.50	-110.52	-112.02		
	20.0		-110.75		1.52%	20.0
2	20.0	1.70	-110.89	-112.32		
			-110.94			80.0
			-110.62			
3	20.0	2.14	-110.18	-112.26		קו סניקה PE100 ⌀110 דרג 12.5
	40.0		-110.17			
			-110.12			
4	20.0	2.20	-109.97	-112.20		
	60.0		-110.00			
5	20.0	1.73	-110.17	-112.14		
			-110.17			
	80.0		-110.41			
6	20.0	1.70	-110.44	-112.06		
			-110.48		0.30%	
	100.0		-110.38			
7	14.0	1.20	-110.37	-112.03		
	114.0		-110.83			

Pipeline 1 – 1:100/1:1000

פרט תא ביקורת
כולל מגופים ואל-חוזר

1:25

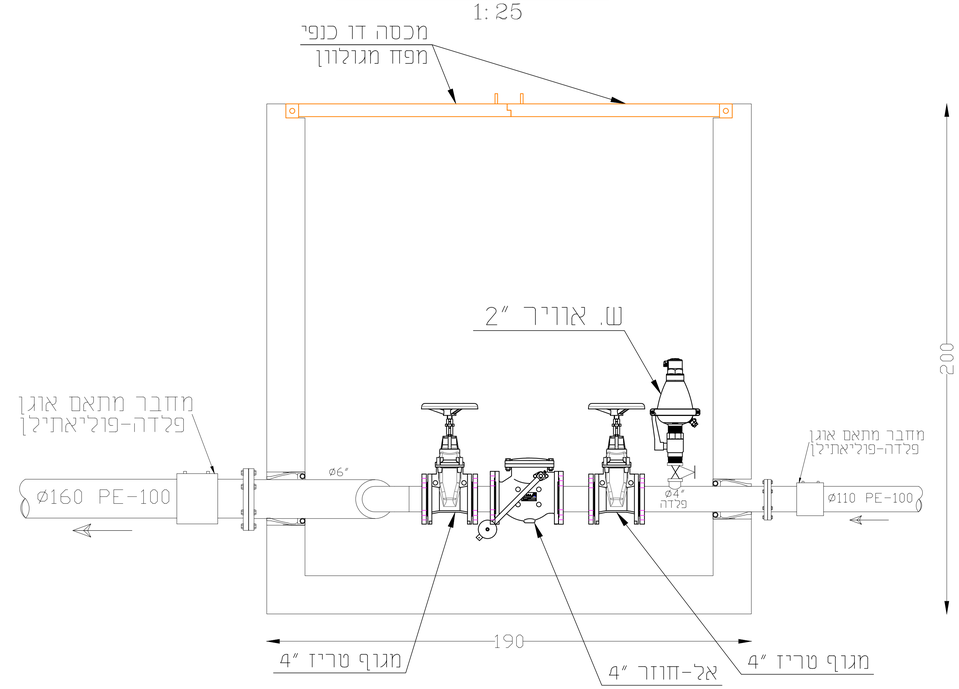

מפט על

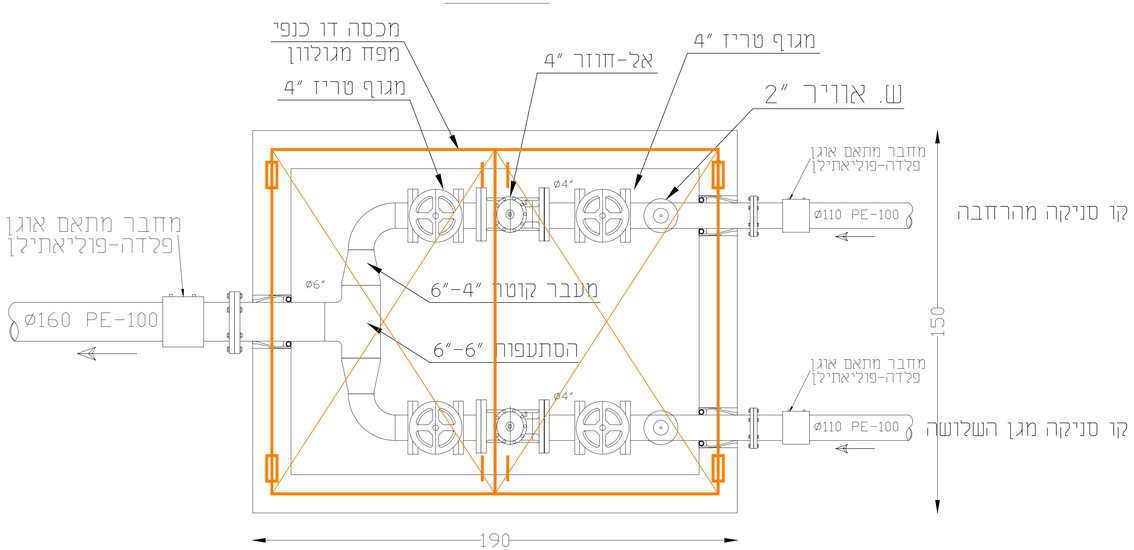

שינויים ותוספות

מס.	מהות השינוי	מבצע	תאריך
3.0	הכנת תכניות לביצוע	וסאם	17.08.26
2.1	עדכון תכנון	וסאם	17.03.25

מאהר אלשאער
הנדסת מים, ביוב וניקוז
קריית שמונה, אזור תעשייה צפוני ת.ד. 563 מיקוד: 1101501
נייד:072-2446451 פקס:052-4202830

מהדורה: 3.0 לביצוע

ניר דוד
תכנון מים וביוב
שכונת הזיתים

שם גליון: **חתך ופרט קו סניקה ותא אל-חוזרים**

מזמין העבודה: **מועצה אזורית עמק המעיינות**

גו"מ: 1:25	מספר גליון: 2322-06-03		
מס. עבודה: 2322	שם קובץ: 2322-06-03.DWG		
תכנן: מאהר	בדק: מאהר	גודל נייר: -	M:\MAHER\WORK\2023\2322
שרטט: וסאם	אישור: מאהר	תאריך: 01.10.2023	