פרט א'

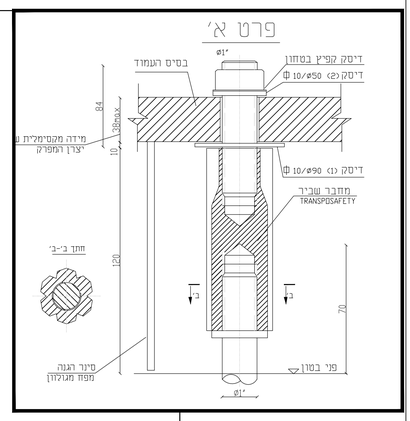

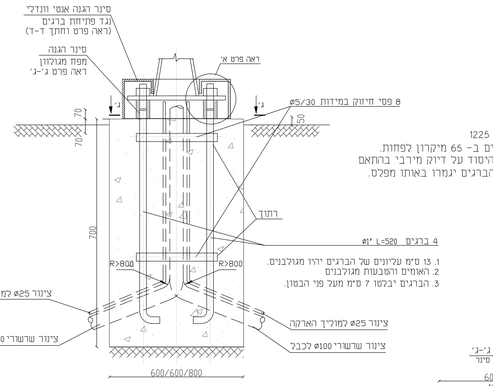

הערות:
1. הבטון ב-30.
2. הברגים ST 37 לפי ת"י 1225
3. הברגים והאומים מגולוונים ב- 65 מיקרון לפחות.
4. יש להקפיד ביצור ברגי היסוד על דיוק מירבי בהתאם למידות בתוכנית זו. כל הברגים יגמרו באותו מפלס.

1. 13 מ"מ שליונים של הברגים יהיו מגולבנים.
2. האומים והשבעות מגולבנים
3. הברגים יבלטו 7 מ"מ מעל פני הבטון.

הוראות הרכבה:
1. להרכיב את המפרק על ברגי היסוד.
2. לפלס את ארבעת המפרקים.
3. לתיין את הדיסקיות (1).
4. להעמיד את העמוד
5. לתיין את הדיסקיות (2).
6. לסגור את האומים.
7. לפלס את העמוד בעזרת הרמה או הורדה.
8. לחזק את האומים.
9. להרכיב את ציגור הגנה.

חתך ד-ד

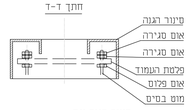

סיגר הגנה נגד פתיחת ברגים

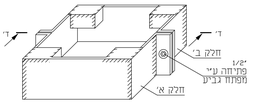

מידות יסוד הבטון: 600/600/800 מ"מ
מידות הפלטה: 400/400/8 מ"מ
מרחק בין ברגי יסוד: 300 מ"מ
ברגים: קוטר "1 אורך 520 מ"מ

מבט ג'-ג' פרט סיגר

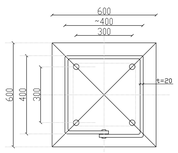

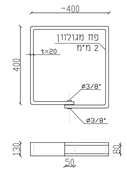

1. הבטון ב-30.
2. הברגים ST 37
3. הברגים והאומים מגולוונים ב-65 מיקרון לפחות.
4. על הקבלן אישור לביצוע.

הערות:
1. יש להקפיד ביצור ברגי היסוד על דיוק מירבי בהתאם למידות בתוכנית זו. כל הברגים יגמרו באותו מפלס.
2. בהתקנת ברגי היסוד בתוך היסוד כל הברגים יבלטו 70 מ"מ מפני היסוד (לא פחות ולא יותר).
3. מידות היסוד וברגי היסוד מתאימים לעמוד בגובה התקנה של 4 מ'.

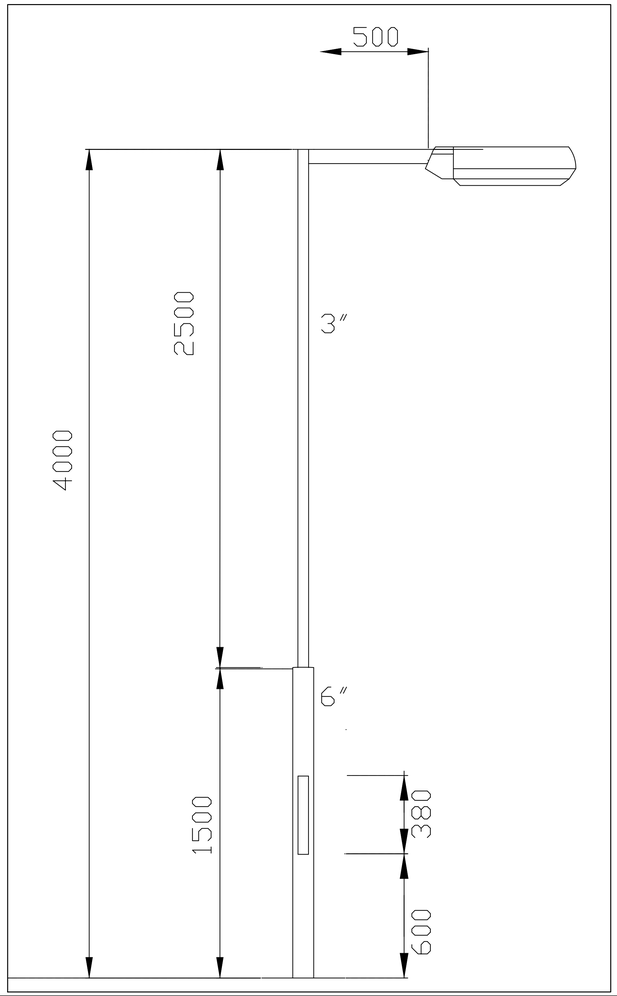

פרט תא מעבר בקוטר 80 ס"מ

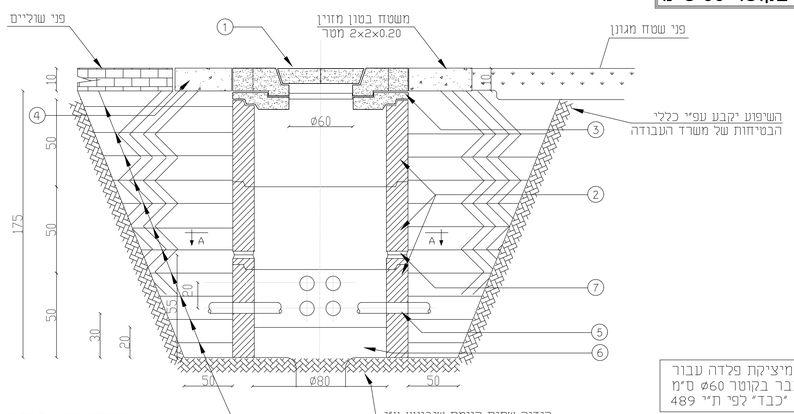

הערות:
1. מכסה לפי ת"י 489 עם מכסה מיציקת פלדה לעומס "כבד" בקוטר 60 ס"מ עם מסגרת פלדה גובה המכסה יתואם לגובה הרצוף.
2. ציגור בטון בקוטר פנימי 80 ס"מ בעובי 12 ס"מ מחוזק ל-3 טבעות-לפי ת"י 658.
3. כל החורים יבוטנו בשעת הנחת הטבעות
4. תאים שיבוצעו באי תנועה מרוצפים או מצופים אספלט ואין צורך לבצע מסביבם משטח בטון 200×200 בעובי 20 ס"מ
5. צנרת Φ4" מתחת לכביש כמות בהתאם לתנוחה .יש לאטום את כל קצוות הצנרת בשרוזה
6. מילוי בחצץ גס
7. חורים לציגור Φ3" אטומים למים ולכלוך-הכנה לגלאים בתחום הצומת

פרט מכסה עם יציקת משטח בטון סביבו

מכסה מיציקת פלדה עבור תא מעבר בקוטר Φ60 ס"מ לעומס "כבד" לפי ת"י 489

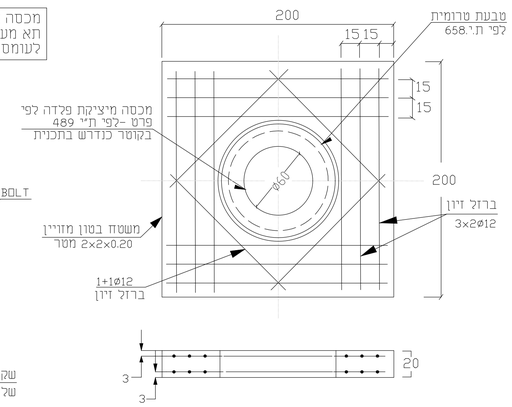

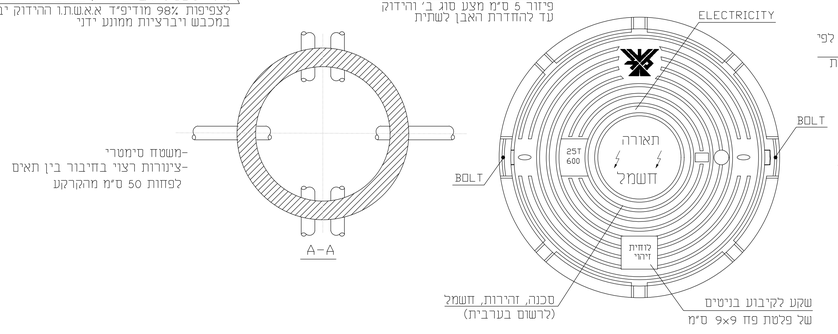

פרט מגש אביזרים בעמוד

פרט נישת חיבורים עמוד תאורה

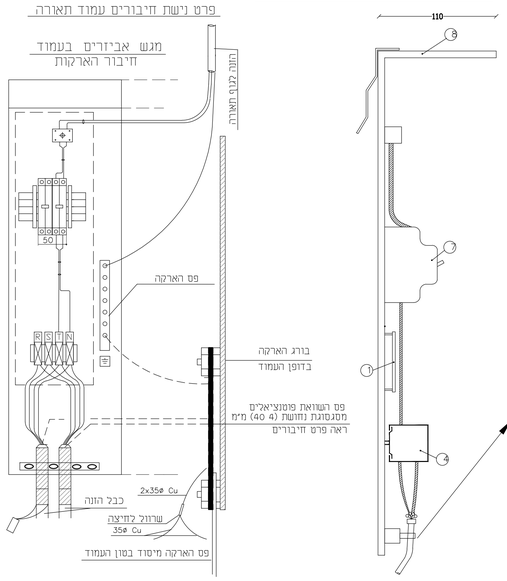

רשימת חלקים
1. פס הארקות-מסנכרנת נחושת 40/4 מ"מ.
2. פס השוואת פוטנציאלים מסנכרנת נחושת 40/4 מ"מ
3. בורג הארקה בדופן העמוד
4. מהדק מטיפוס "SDGEXI" או "לגרנד" UK35 (כולל סטופרים בין מהדקים ובקצוות)
5. בורג הארקה נחושת 3/16"
6. צנרת הארקה נחושת 5/16"
7. מנתק חצי אוטומטי +10KA7-G ניתוק אפס 10KA תקן 898 עם כיסוי בקופסת פלסטיק M.G. או B.BC.
8. לוח מחומר מבודד 10 מ"מ
9. פרופיל מחורץ לזיזוק הכבלים.
10. פס הארקה מיסוד בטון העמוד.

הערה
יש להגיש דוגמת מגש לאישור המתכנן

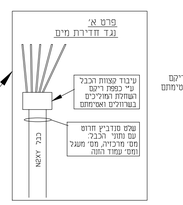

תרשים סכמתי

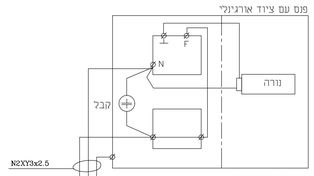

צבעים למהדקים
פאזה - אפור
אפס - כחול
⏚ - צהוב/ירוק
או כחול עם סימן ⏚

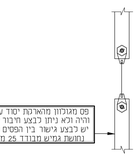

פרט חיבורים לפ.ח.פ. ע"ת

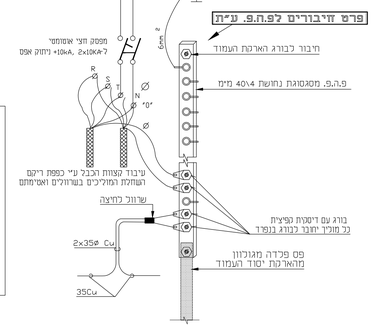

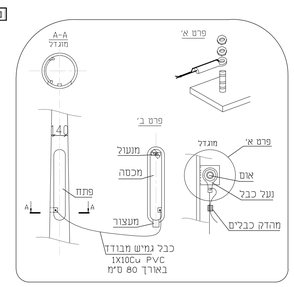

רשימת תכניות

מס'	נושא
01	תכנית תשתית חשמל – חלק 1
02	תכנית תשתית חשמל – חלק 2
03	תכנית תשתית תאורה – חלק-1
04	תכנית תשתית תאורה – חלק-2
05	תכנית תשתיות תקשורת בזק+הוט – חלק 1
06	תכנית תשתיות תקשורת בזק+הוט – חלק 2
07	תכנית כוחות חשמל
08	תכנית פירוקי כוחות חשמל
09	תכנית פרטים

מס'	מהות השינוי	תאריך	אישר
01	עדכון תכנית כפי הערות פיתוח	3.12.2021	ענאן
02	עדכון תכנית כפי הערות פיתוח ואדריכלות	16.12.2021	ענאן
03	עדכון תכנית כפי הערות מנ' מחלקת חשמל	21.3.2022	ענאן
04	עדכון תכנית כפי אדריכלות חדשה	15.9.2022	ענאן
05	עדכון תכנית כפי אדריכלות חדשה	18.10.2022	ענאן
06	עדכון תכנית כפי הערות ניהול פרויקט	8.2.2023	ענאן
07	עדכון כפי דרישת המועצה והתיבוע	1.11.2025	ענאן

מהדורה מס' 06

מזמין:
קיבוץ מסילות

שם הפרויקט:
הרחבה 74 מגרשים קיבוץ מסילות

נושא הגליון:
תכנית פרטים

מס' גליון		
E	0	9

תכנן : איהאב	שרטט : איהאב
תאריך: 16.11.21	תאריך: 16.11.21
אישר : ענאן	
תאריך: 16.11.21	

מס' עבודה: 0921/93
תת-ספרייה במחשב
T:\dwg\CU921\93\דאדריכאל מיכאל 11.10.2022

אישור	עיון	הסבר	לביצוע

שם קובץ
E-ALL

לז.כ.

ענאן בסחיש מהנדס חשמל בע"מ
טלפון: 04-6461563 פקס: 04-6452750
רח' פאולוס השישי 114/67 ת.ד 50141 - נצרת 16160002
E.MAIL - info@ba.bhish.info