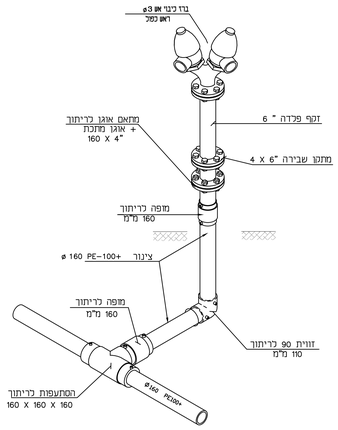

ברז כיבוי אש

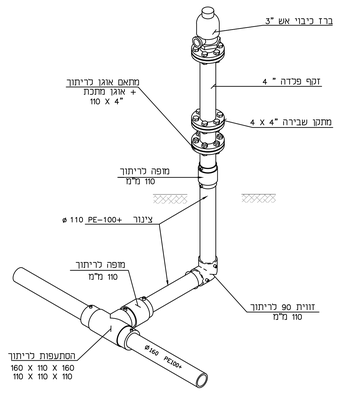

ברז כיבוי אש

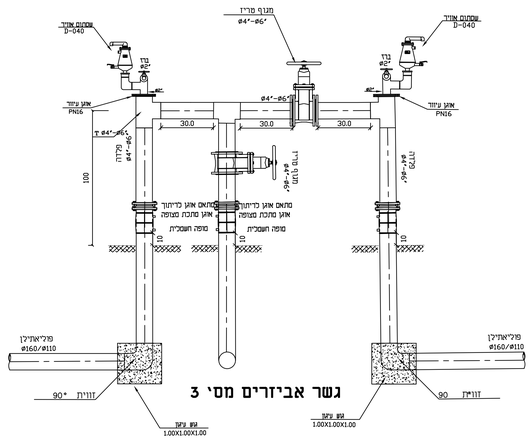

גשר אביזרים מסי 3

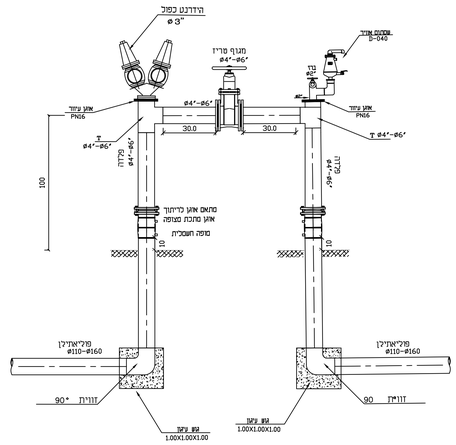

גשר אביזרים מסי 2

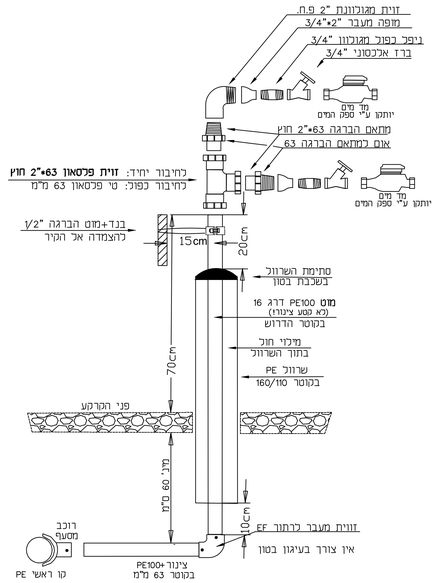

נישה-חתך

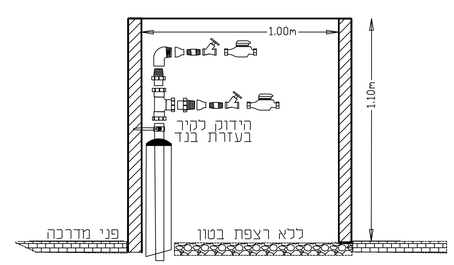

פרט נישה

הערה: התקנת מד המים ע"י ספק המים,
תהיה רק לאחר בנית הנישה.

נישה-מבט על

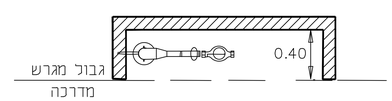

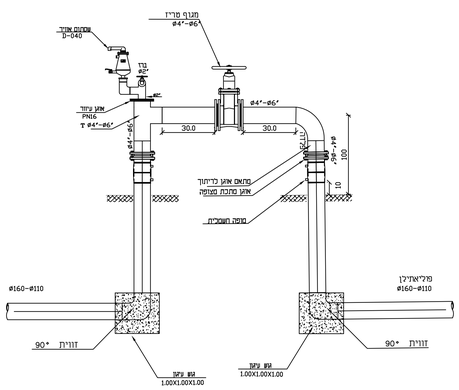

גשר אביזרים מס 1

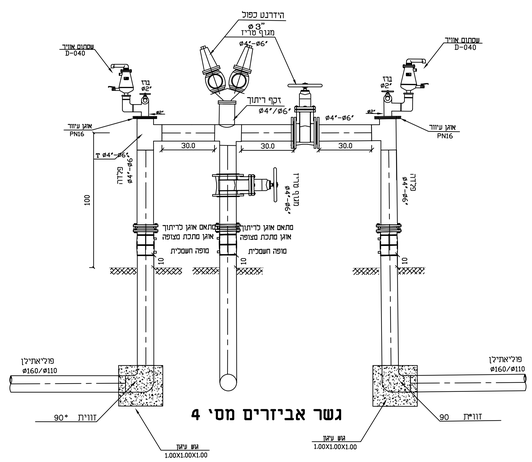

גשר אביזרים מסי 4

מיקום נישה לחיבור צרכן בודד או כפול

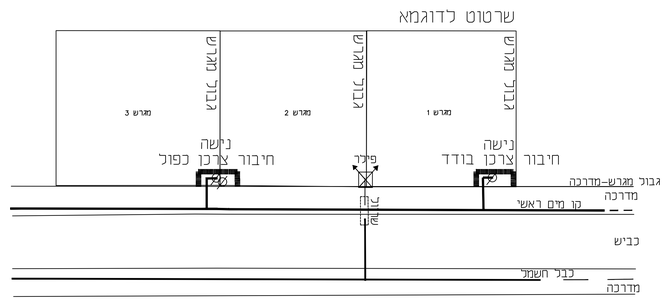

2	עדכון בכללי התנאה למקרו	ע.ת	י.ב.	7.5.25	
1	עדכון פרט הנישה בדבור מים	ע.ת	י.ב.	15.2.21	
מס' No.	תאור השנוי REVISIONS	שרטט DRAWN	עי BY	תאריך DATE	

REVISION מהותית | FOR CONSTRUCTION לביצוע | FOR TENDER למכרז | FOR REVIEW לעיון

בלשה ילון
מערכות תשתית בע"מ
BALASHA-JALON
INFRASTRUCTURE SYSTEMS LTD.
TEL:04-8603600 FAX:04-8603601 E-MAIL:balasha@bj-is.com Web site:www.bj-is.com

המקום: PLACE: כפר רופין

שם העבודה: PROJECT: חרושבת הקיבוץ 75 יח"ד
מערכות מים וביוב

המזמין: OWNER: מ.א. עמק המעיינות

נושא הפרטים: SUBJECT: פרטים

עודכנים ומאושרים:	תכנן: DESIGNED	שרטט: DRAWN	בדק: CHECKED	אישר: APP'D
שם	י.ב.	ע.ת		
חתימה				
תאריך	18.11.18	18.11.18		

קנ"מ: SCALE:	מס' עבודה PROJECT No. 6521	FILE_DWG: 6521.30.dwg	גליון: SHEET: 6521-30
מדדות הגליון בס"מ:	FILE_CTB: blackwhite.ctb	FILE_PLT:	

anan May 08, 2025 - 1:12pm
X:\785-RASHAFIM\6521\Project\6521.30.dwg