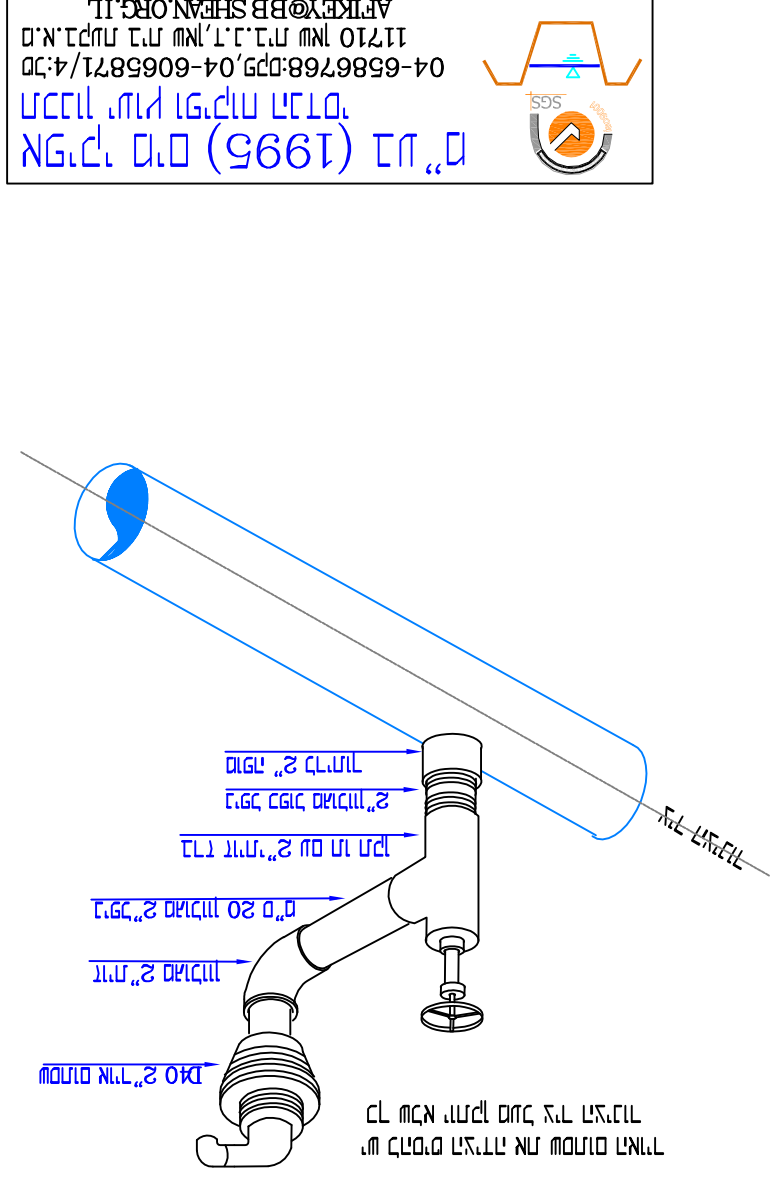
DN 2" מים מרוכזים
DN 2"*63 מים מרוכזים
63 מ"מ
DN 2"*63 מים מרוכזים
DN 2"*63 מים מרוכזים
3/4"*2" מחבר כפול
3/4" מחבר מרוכזים
3/4" מחבר מרוכזים
3/4" מחבר מרוכזים
DN 2" מים מרוכזים
DN 2" מים מרוכזים
DN 20 מ"מ
DN 2" מים מרוכזים
DN 2" מים מרוכזים
DN 2" מים מרוכזים