הצטלבות בין כבל חשמל לבין צנרת מערכות אחרות

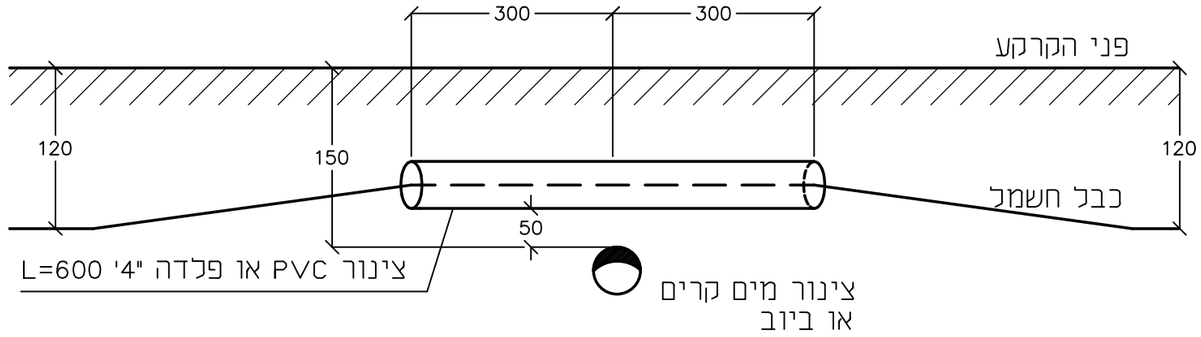

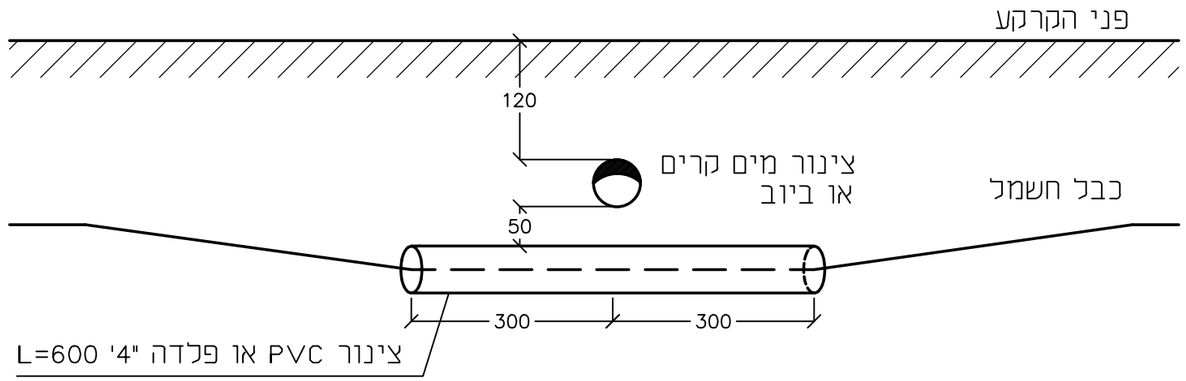

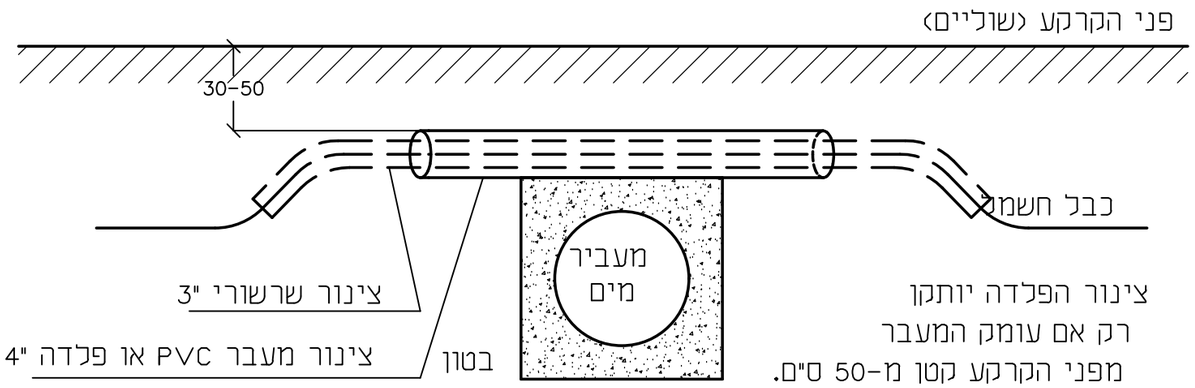

חתך לרוחב כביש

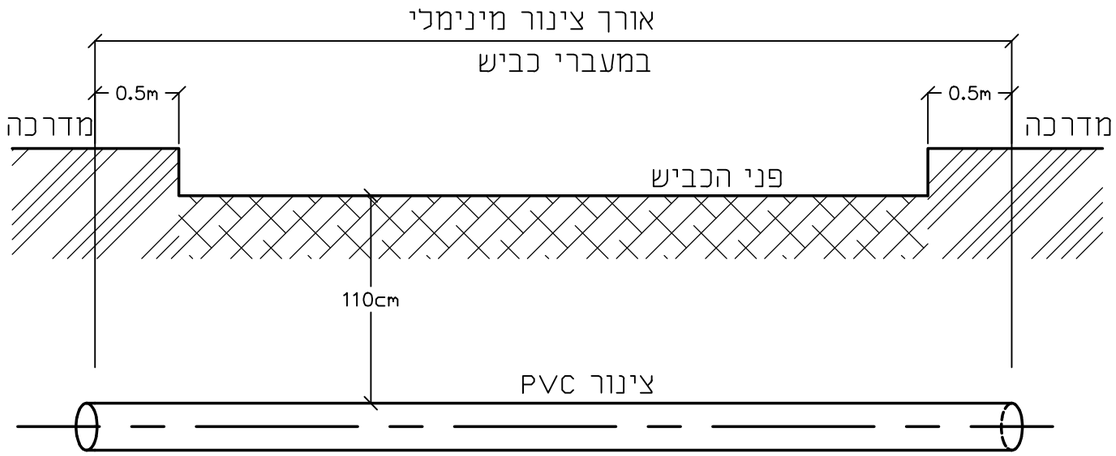

כאשר ישנם 4 שרוולים בחציה השרוולים יסודרו בשתי שורות.
מרחק אנכי בין שרוולים 0.2 מ, עומק בחפירה יהיה 1.5 מ, לפחות.
בהחזרת החומר החפור יש להפריד בין סוגי החומר (אדמה
או מצע אחר) ולהחזיר כל שכבה בנפרד.

0
מהדורה:
תאריך 23.10.20

מזמין: מ.א.עמק המעיינות	דף	פר-6	בקר\אשר	אילן ידידיה	○ לעיון	השנוי	מספר	תאריך	חתימה
פרויקט: עזרה תרומות	מספר	4910	תכנן\שרטט	אילן ידידיה	● למכרז				
גליון: פרטי מעברים בין מערכות	ק.מ.		תאריך	23.10.20	○ לבצוע				

דן עזרון - א.ב. מתכננים בע"מ
צמח, ד"נ עמק הירדן 15132 טל. 04-6751960 פקס. 04-6951486
email: ilany@dansharon.co.il
חיפה 34569, רח' התשבי 9 טל. 04-8334474 פקס. 04-8336420
email: dansharon@dansharon.co.il
תל אביב 61251, ת"ד 25256 טל. 03-6233777 פקס. 03-6233700
email: yosi@abt.co.il

M-A3