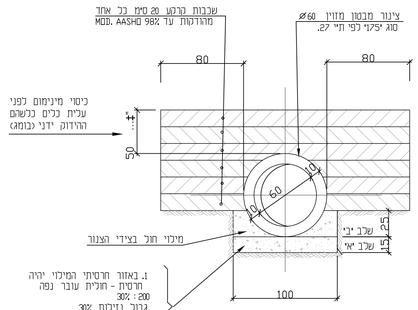

תושבת – פרט אופיני
1 : 25

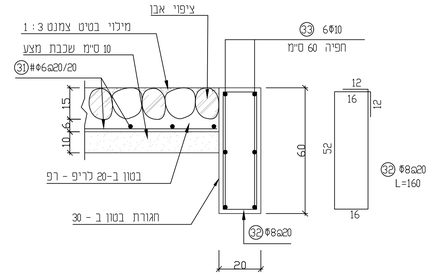

פרט ריצוף אבן (ריס-רפ)
1 : 12

הערות :

1. תנוחה ראה בתכנית הכביש.
2. סוג הבטון ב-30.
3. סוג הפכדה מצוכלעת כפי תיי 739.
לא יורשה שימוש בפכדה מצוכלעת מפותכת גם אם היא מתאימה לתיי 739.
4. כיסוי מוטות זיון בבטונים 5 ס"מ.
5. שיפוע מתקן היציאה יהיה בהמשך שפוע הצנור כפי שמופיע בחתך לאורך מעביר המים.
6. הפסקת יציקה בין הריצפה והקירות תעשה עיי חיספוס יסודי של פני הבטון כעומק כ-7 מ"מ וניקוי מי הצמנט.
7. האיטום יהיה מורכב משכבת פליגונטום קר ושתי שכבות ביטומן חם.
8. המילוי מסביב למתקן יעשה רק אחרי עבור 7 ימים ממועד יציקת הקירות.

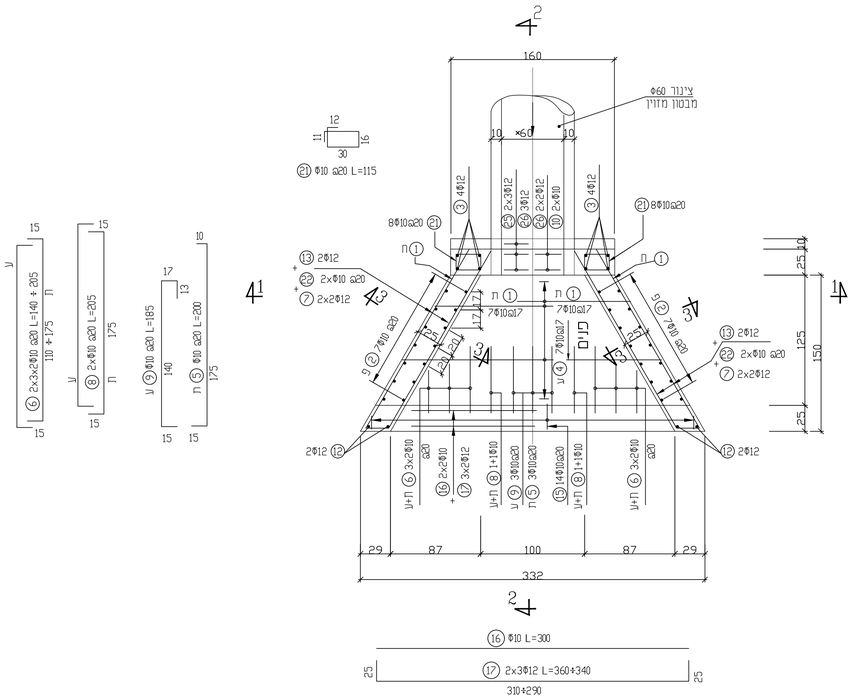

מתקן יציאה – מבט טל
1 : 25

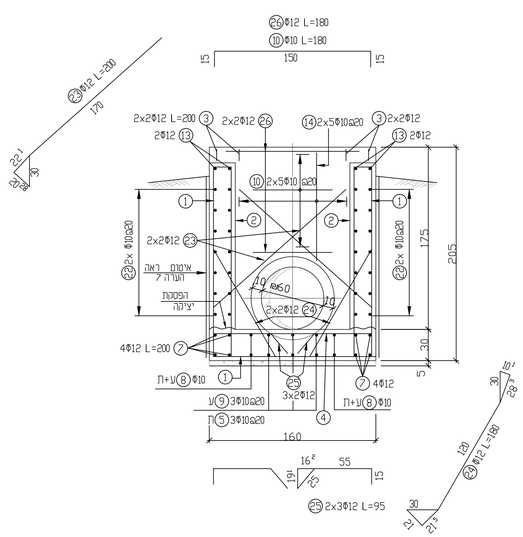

מבט וחתך 1 – 1
1 : 25

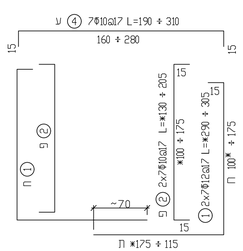

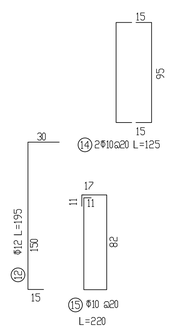

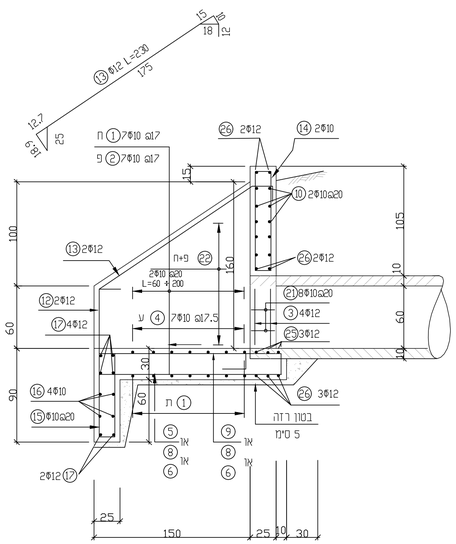

מבט וחתך 2–2
1 : 25

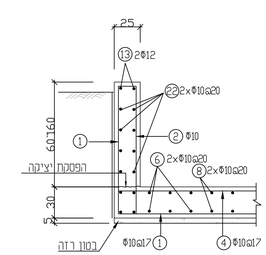

חתך 3 – 3
1 : 25

אין לקבוע גדלים ע"י מדידה בשרטוט

על הקבלן לבקר את המידות במקום

הערות ושנויים

מס.	תאריך	מהות השנוי	הערה

לעיון ○ לאישור ○ למכרז ● לביצוע ○

שם העבודה: **שדי תרומות 49 יז"ד**

שם השרטוט: **פרטי ניקוז**
מתקן כניסה ויציאה
של מעביר מים Ø 60

שרטט:	סבטלנה	תכנן:	סבטלנה
		ביקר:	יגאל
קנ"מ כמסומן		תאריך:	17.01.2021

מספר השרטוט: EDCS_SDETRUMOT_DR-6002-00

MEZER EDCS

מצר שירותי תכנון וייעוץ הנדסיים
אי. די. סי.אס. בע"מ

מל: 04-8671140 ; 04-8679386 ת.ד. 2053 : מירת כרמל 3912001