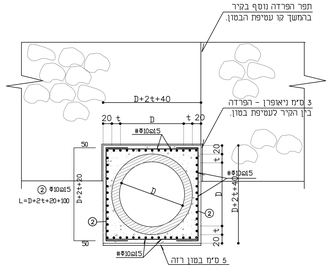

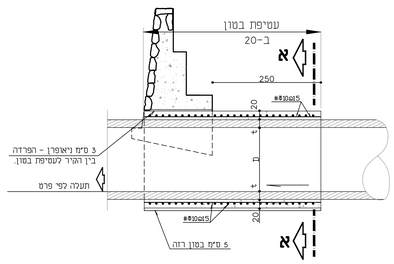

פרט עטיפת בטון לצינור
D ø במעבר מתחת קיר
קנ"מ 1:50

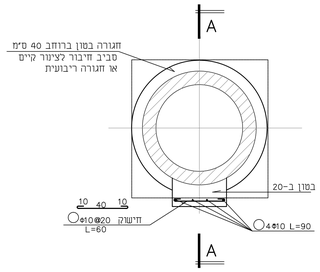

חתך B-B

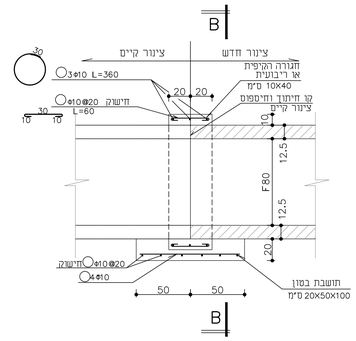

חתך A-A תושבת בטון בחיבור לצינור קיים

פרט חיבור מעביר צינור בטון למעביר קיים
קנ"מ 1:25

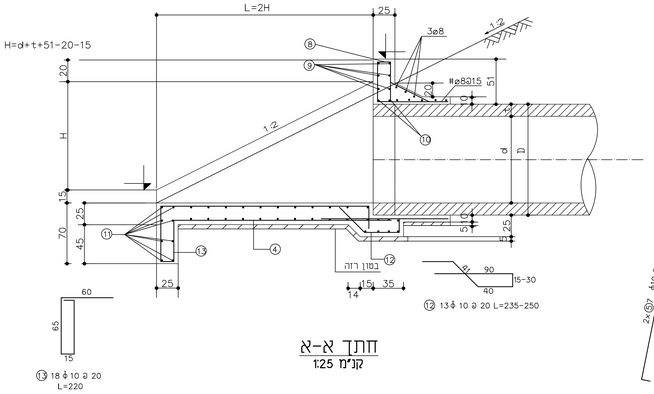

חתך א-א
קנ"מ 1:25

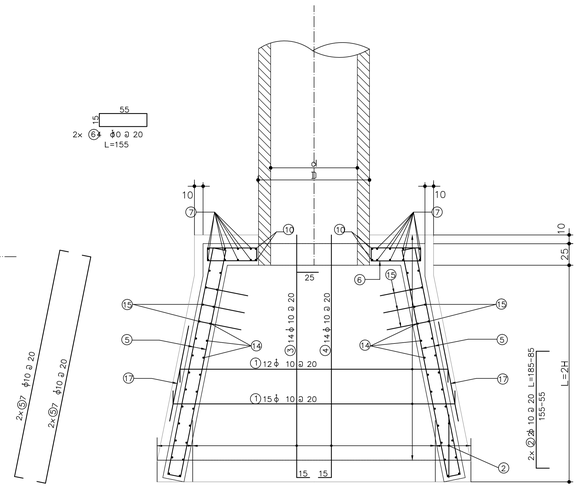

זיון רצפה וקירות
קנ"מ 1:25

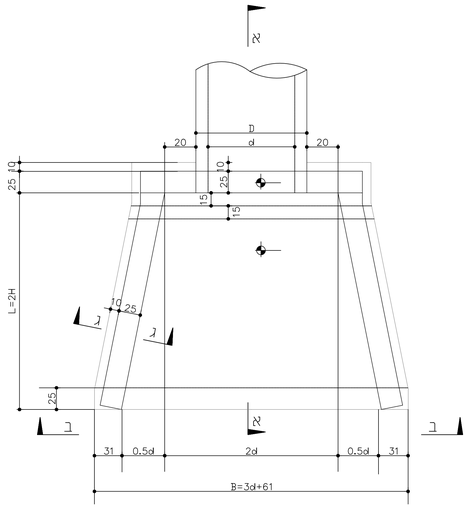

תנוחה
קנ"מ 1:25

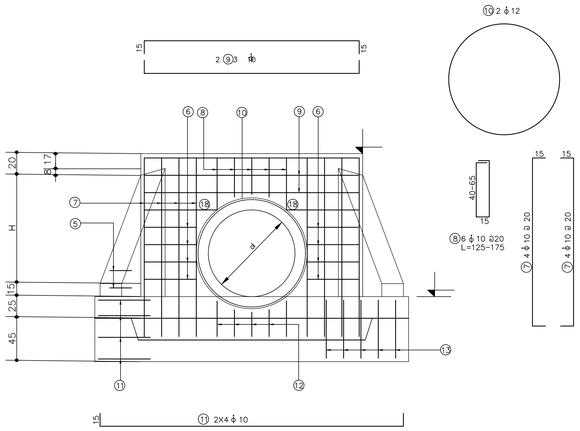

חתך ב-ב
קנ"מ 1:25

מתקני כניסה ויציאה של מעבירי מים
(עם כנפיים) קנ"מ 1:25

הערות

1. בטון ב-30
2. מינימום כיסוי על הזיון 5 ס"מ
3. הפלדה מצולעת לפי ת"י 739
4. פינות חופשיות קטומות 15/15 מ"מ

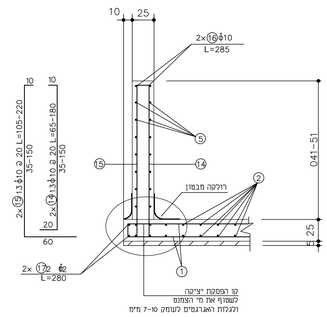

חתך ג-ג
קנ"מ 1:25

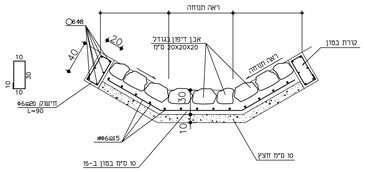

פרט דיפון אבן במוצא
קנ"מ 1:25

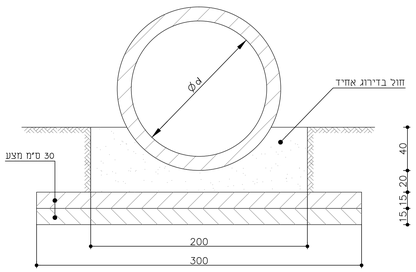

פרט תושבת לצינורות
קנ"מ 1:25

1	עדכון למכרז	22.06.16
	הוספת תכנית	2.5.10
מס'	תאור	תאריך

הערות ושינויים

4.7.2016 SharonG
רשימת קבצי XREF: 1001-B-502.dwg

לעיון ○ למכרז ▭
לאישור ○ לביצוע ▭

המבצע אחראי לבדיקת המידות וכל התאמתן, במקרה של טעות או אי התאמה עליו להודיע מיד למתכנן.

שם הפרויקט:
מעלה גלבוע
הרחבה קהילתית
52 יח"ד

שם הגליון:
פרטי ניקוז

רמת מידה: כמסומן	מס. גליון: 5. 02	מהדורה: 1 / 1 שינוי
תכנן: אר' ב.		
שרטט: שרון ג.	מס. פרויקט: 1001-8	
בדק: אר' ב.		
אישר:	תאריך: 22.06.16	

שם המזמין: משהב"ש - בניה כפרית

ל. קרני מכון רישוי בהנדסה אזרחית
יועצים וקונסלטנטים בע"מ
רח' דשראל' 46 א, חיפה 34334 | טלפון 04-8244468 | פקס 04-8251695
E-mail: office@karni-eng.co.il