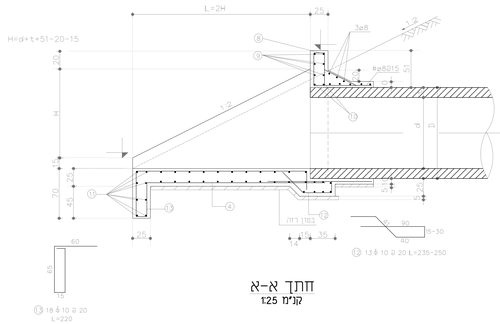

חתך א-א
קנ"מ 1:25

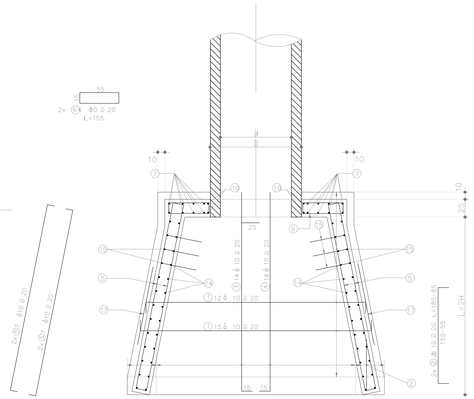

זיון רצפה וקירות
קנ"מ 1:25

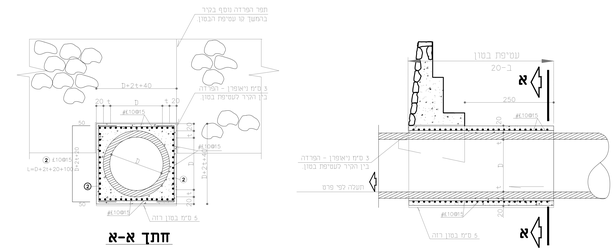

חתך א-א

פרט עטיפת בטון לצינור
ø 0 במעבר מתחת קיר
קנ"מ 1:50

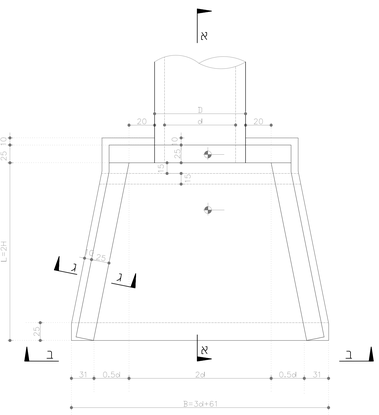

תנוחה
קנ"מ 1:25

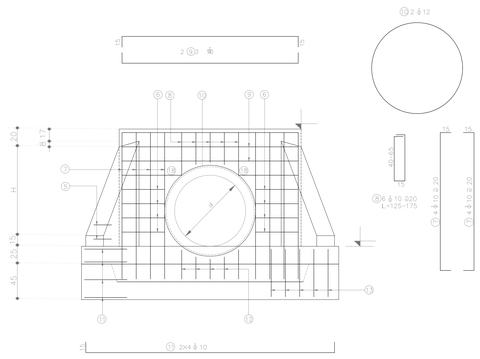

חתך ב-ב
קנ"מ 1:25

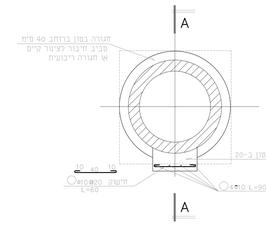

חתך B-B

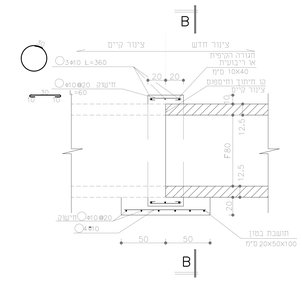

חתך A-A תושבת בטון בחיבור
לצינור קיים

פרט חיבור מעביר צינור בטון
למעביר קיים
קנ"מ 1:25

הערות

1. בטון ב-30
2. מינימום כיסוי על הזיון 5 ס"מ
3. הפלדה מצולעת לפי ת"י 739
4. פינות חופשיות קטומות 15/15 מ"מ

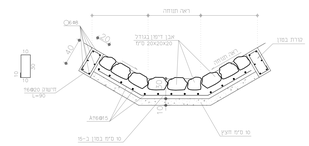

פרט דיפון אבן במוצא
קנ"מ 1:25

מתקני כניסה ויציאה של מעבירי מים
(עם כנפיים) קנ"מ 1:25

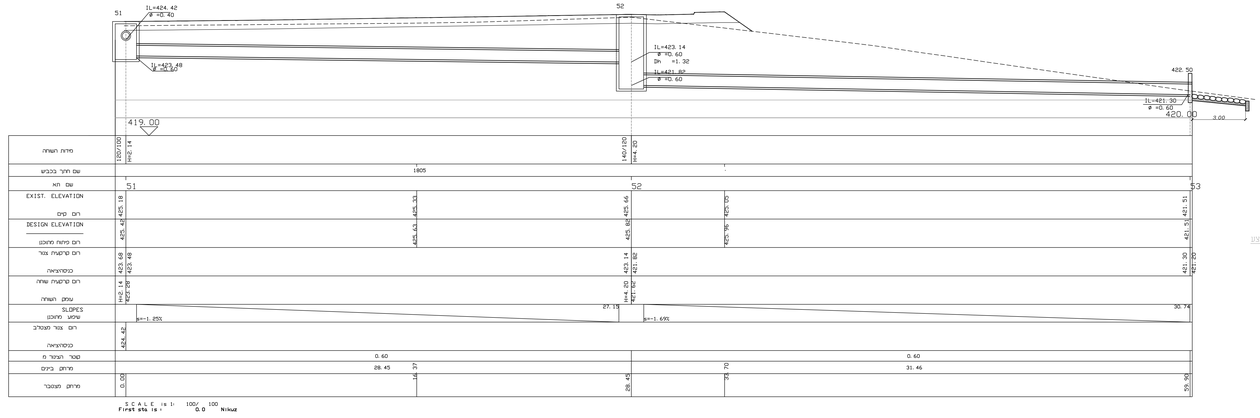

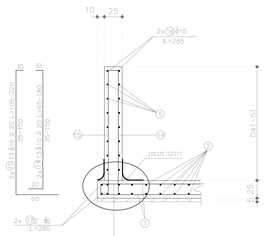

חתך ג-ג
קנ"מ 1:25

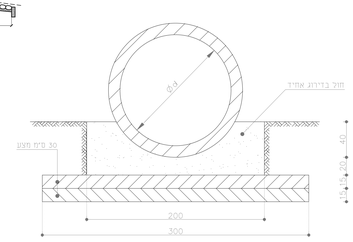

פרט תושבת לצינורות
קנ"מ 1:25

תפוצה

						תאריך:
						יעד:

עדכונים ותוספות

מס'	מהות העדכון	תאריך:	חתימה

רשימת קבצי XREF:

המבנה אחראי לבדיקת הפרזות ומהאמתן בשטח.
על המבנה לבטר את כל הפרזות.
על כל טעות או אי התאמה
עליי להודיע למתכנן.

המזמין:
משהב"ש בניה כפרית

פרוייקט: PROJECT:
מעלה גלבוע : הרחבה קהילתית

שם התכנית: PLAN:
כביש מסי 18
קו ניקוז מסי 5 : חתך לארוך ופרטים

תכנון מוקדם ○	תכנון מפורט ●	
לעיון ○	לאישור ○	למכרז ○	לביצוע ●
מס' עבודה: 2727	קנה מידה: 1:20,100	
מהדורה: 1	תאריך: 12.2023	
תכנון DESIGNED: שם:	חתימה:	
בקר VERIFIED: עמרה		
תכנית מס': 2827-61		
שם הקובץ: 2827-61		

המתכנן:
ת.ל.מ. מהנדסים בע"מ
רח. הרוזמה 2 פירת הכרמל 39032
ת.ד 2066 פירת הכרמל 31020
E-mail:Olga@telem.co.il
Elara@telem.co.il
טל: 04-8609999 | פקס 04-8609999