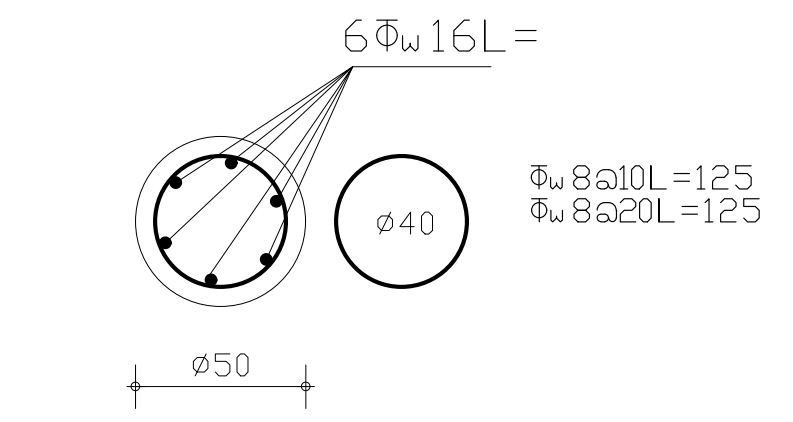
6Φw16L=
ø40
Φw8@10L=125
Φw8@20L=125
ø50

חתך כלונס בקוטר 50 ס"מ
קנ"מ 1:20

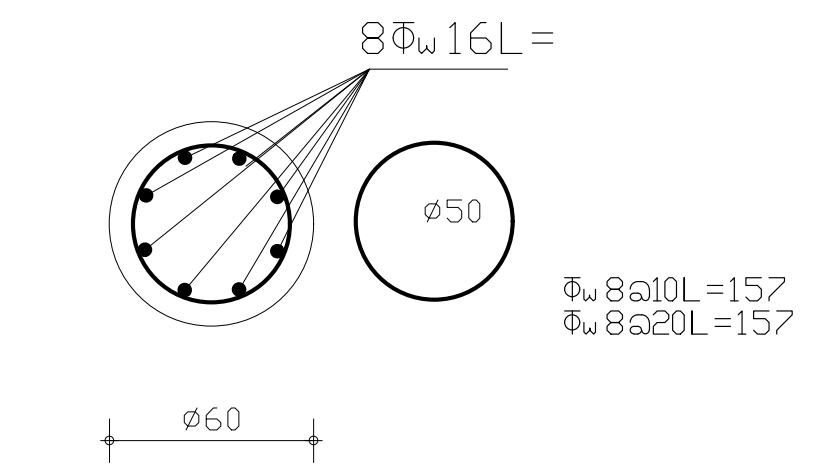
8Φw16L=
ø50
Φw8@10L=157
Φw8@20L=157
ø60

חתך כלונס בקוטר 60 ס"מ
קנ"מ 1:20

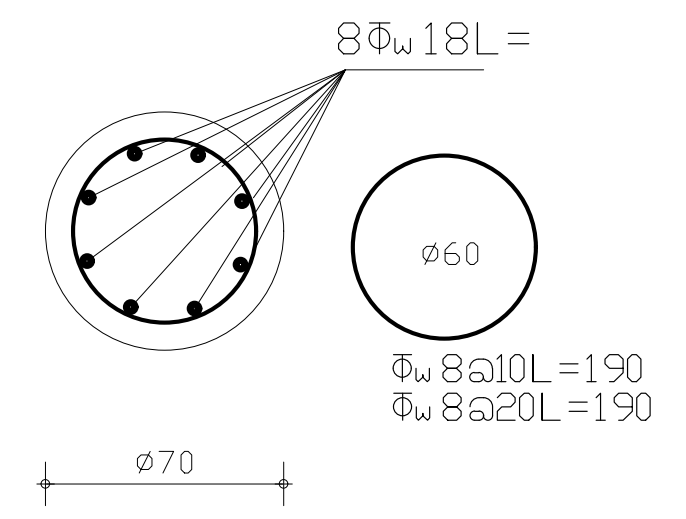
8Φw18L=
ø60
Φw8@10L=190
Φw8@20L=190
ø70

חתך כלונס בקוטר 70 ס"מ
קנ"מ 1:20

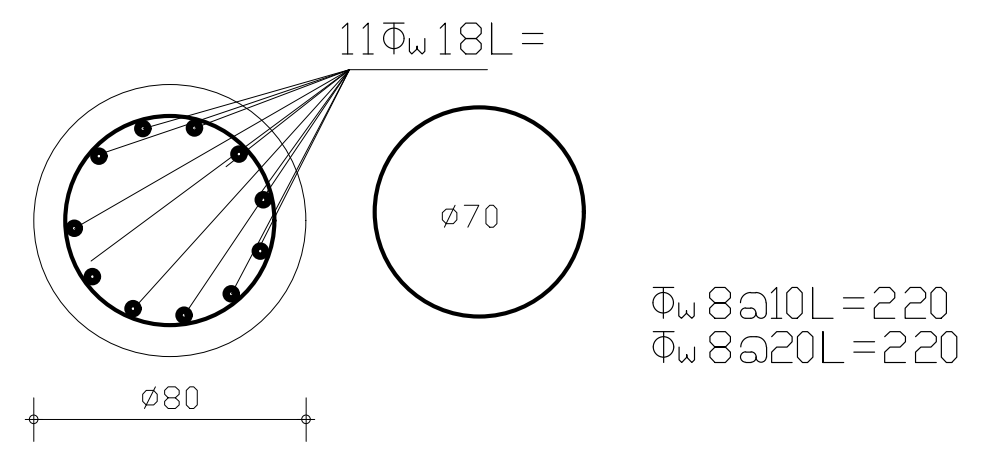
11Φw18L=
ø70
Φw8@10L=220
Φw8@20L=220
ø80

חתך כלונס בקוטר 80 ס"מ
קנ"מ 1:20

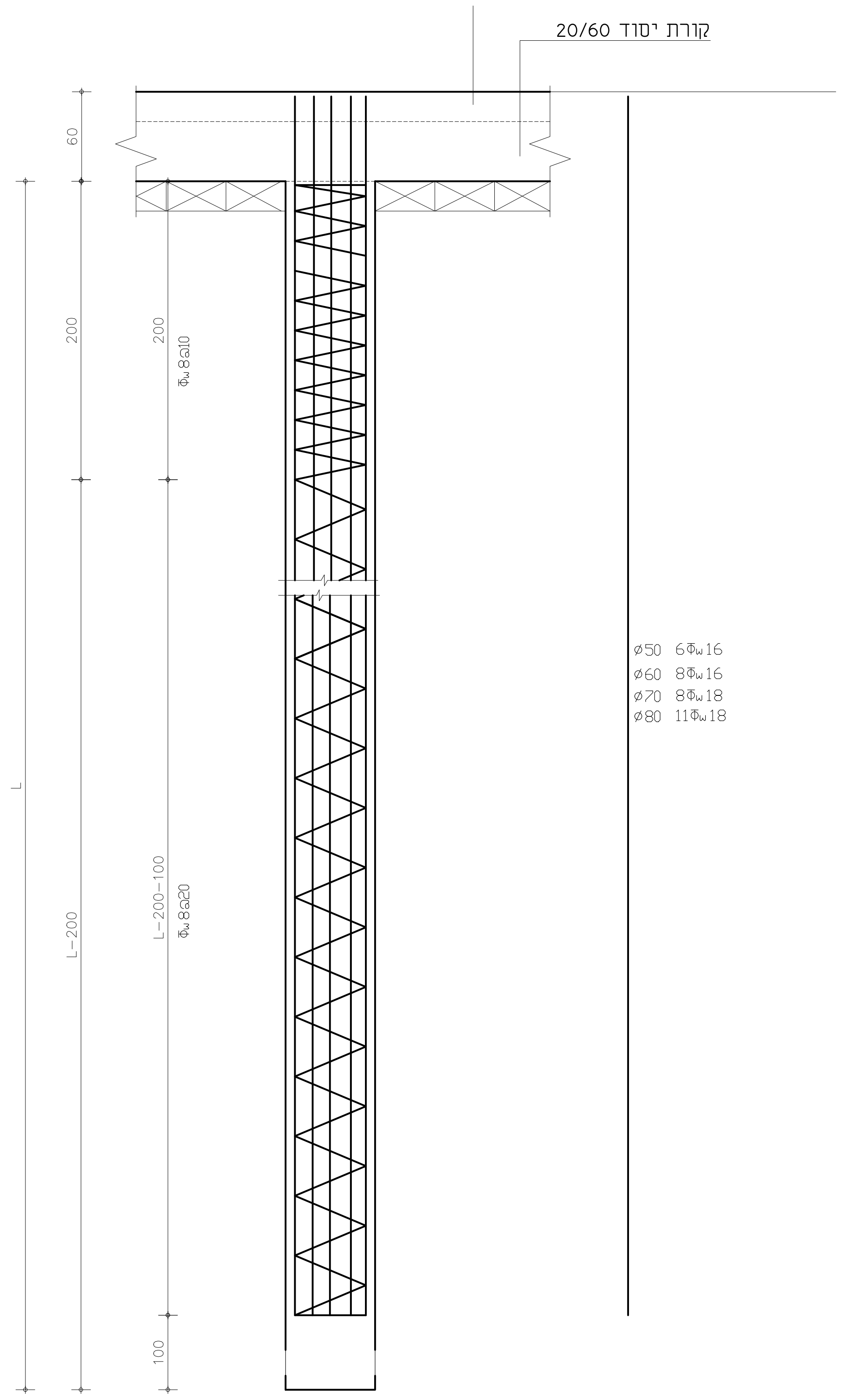
קורת יסוד 20/60
60
200
L
L-200
200
Φw8@10
L-200-100
Φw8@20
100
ø50 6Φw16
ø60 8Φw16
ø70 8Φw18
ø80 11Φw18

54	+21.85
53	+21.70
56,55	+21.47
50,52	+18.665
51	+18.52
49A,49B	+17.90
48	+17.67
42	+17.30
46B	+16.19
43	+15.84
45	+15.82
47A,47B	+15.77
44	+15.45
46A	+14.99
41	+14.30
40	+13.375
37A,37B	+13.16
36	+13.11
39	+12.655
38	+12.455
35	+11.545
26,27,28	+9.95
33,34 29,30,31,32	+9.90
21	+8.75
20	+8.55
22,23,24,25	+8.355
19	+7.05
15	+6.40
16	+6.25
18	+6.23
14	+6.205
17	+5.80
11	+4.55
12	+4.30
13	+4.075
7,8,9	+3.00
5,6	+2.15
10	+2.05
3,4	+0.525
1,2	+0.15
	+0.00

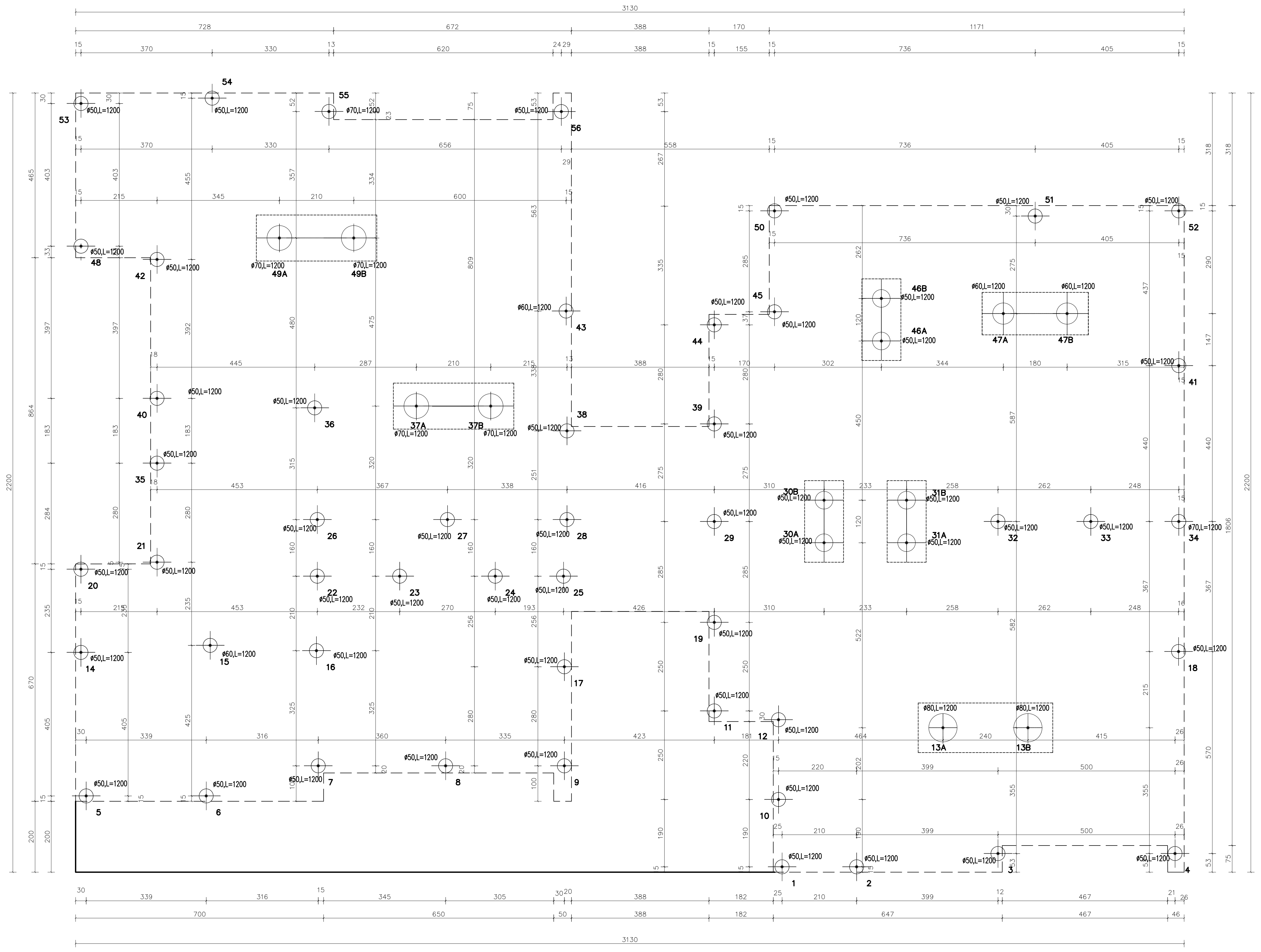
3130
728
672
388
170
1171
370
330
620
388
155
736
405
2200
1806
53
ø50,L=1200
54
55
ø70,L=1200
56
48
42
49A
49B
ø70,L=1200
43
ø60,L=1200
50
51
52
45
44
46B
46A
47A
47B
ø60,L=1200
41
40
36
37A
37B
38
39
35
26
27
28
29
30B
30A
31B
31A
32
33
34
ø70,L=1200
21
20
22
23
24
25
19
14
15
ø60,L=1200
16
17
18
11
12
13A
13B
ø80,L=1200
5
6
7
8
9
10
1
2
3
4
339
316
345
305
388
182
210
399
467
700
650
50
647

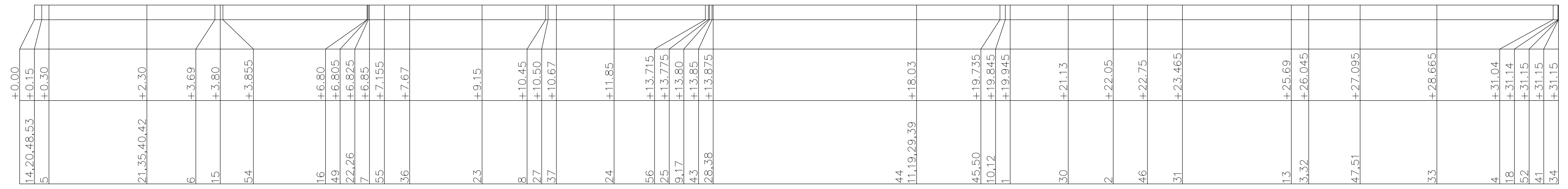
+0.00
+0.15
+0.30
+2.30
+3.69
+3.80
+3.855
+6.80
+6.805
+6.825
+6.85
+7.155
+7.67
+9.15
+10.45
+10.50
+10.67
+11.85
+13.715
+13.775
+13.80
+13.85
+13.875
+18.03
+19.735
+19.845
+19.945
+21.13
+22.05
+22.75
+23.465
+25.69
+26.045
+27.095
+28.665
+31.04
+31.14
+31.15
+31.15
+31.15
14,20,48,53
5
21,35,40,42
6
15
54
16
49
22,26
7
55
36
23
8
27
37
24
56
25
9,17
43
28,38
44
11,19,29,39
45,50
10,12
1
30
2
46
31
13
3,32
47,51
33
4
18
52
41
34

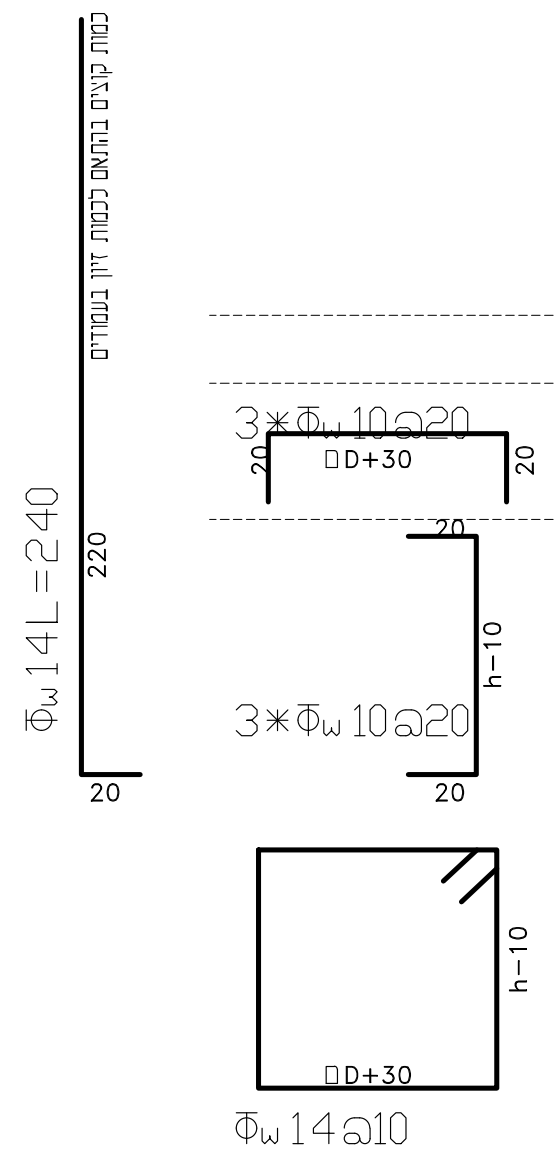
כמות קוצים בהתאם לכמות זיון בעמודים
Φw14L=240
220
20
3*Φw10@20
□D+30
20
h-10
3*Φw10@20
□D+30
h-10
Φw14@10

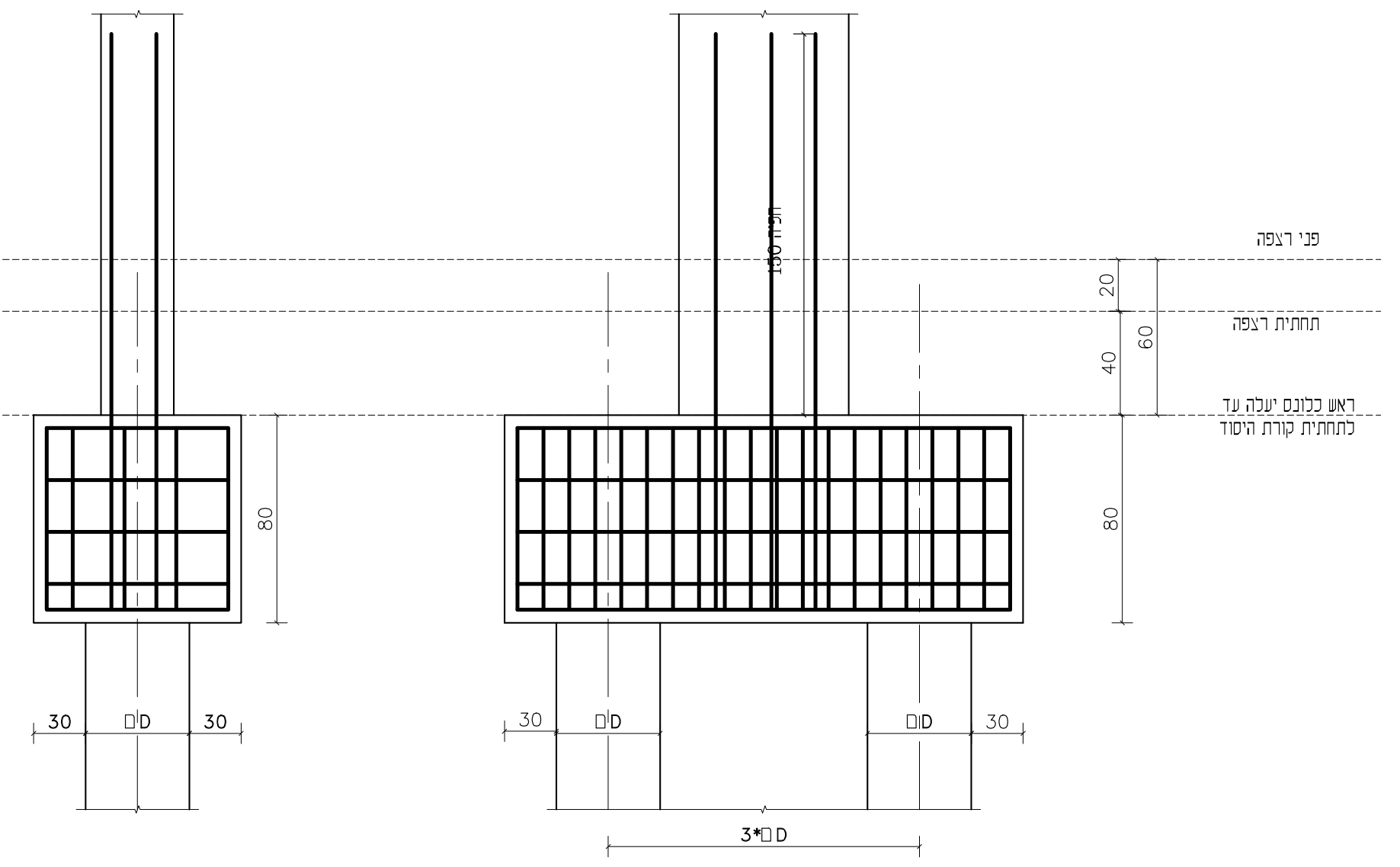
פני רצפה
תחתית רצפה
ראש כלונס יעלה עד לתחתית קורת היסוד
20
40
60
80
30
□D
3*□D

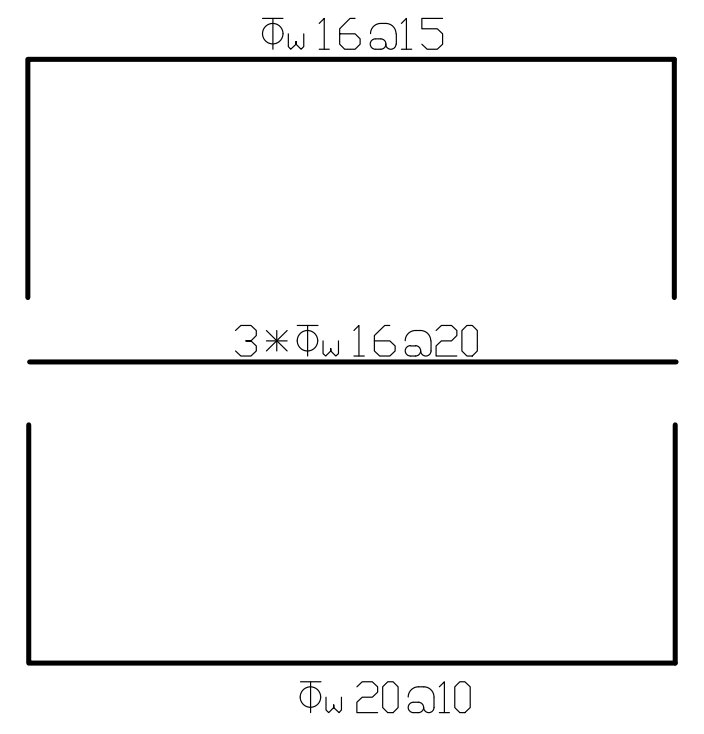
Φw16@15
3*Φw16@20
Φw20@10

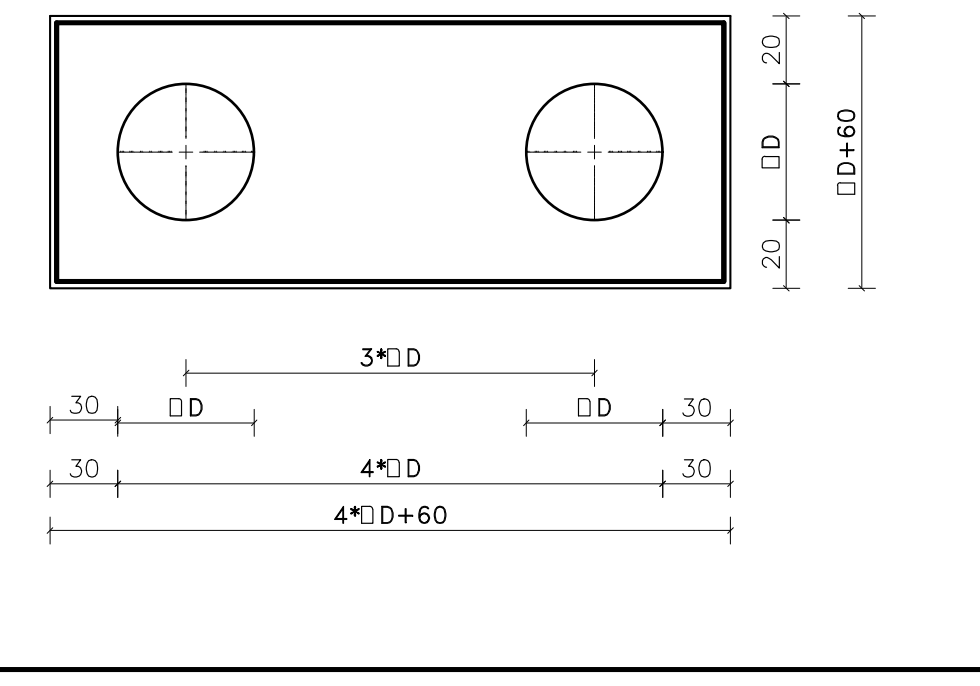
20
□D
□D+60
3*□D
30
4*□D
4*□D+60

רשימת הפצה

שם	תפקיד
	המזמין
	מ.הפרוייקט
	קונסטרוציה
	קבלן
	מים וביוב
	פיתוח
	מיזוג
	אלומניום
	נגרות
	חשמל
	א.אבן
	ריצוף

שינויים ועדכונים

תאריך	מס'	מהות השינוי/עדכון
19.01.23	1	עדכון לוחות אדקס

הערות כלליות

1. כל הבטונים ב-300
2. המבצע אחראי לבדיקת כל המידות. על כל טעות או אי התאמה עליו להודיע למהנדס. אין לקבוע מידה ע״י מדידה בשרטוט.
3. החפיפה בין הברזלים תהיה 30 ס״מ לפחות

CLIENT APPROVAL – אשור המזמין

שם	תאריך	חתימה
	19/01/2023	

○ לעיון ○ לאשור ● למכרז ○ לבצוע

סאמר הנדסה
משרד להנדסה אזרחית
עראבה מיקוד 30812 ת.ד.211
Sammer Engineering
טלפון: 046741463 פלאפון: 052-4448963 דוא"ל n.samereng@gmail.com

	תאריך	חתימה
תכנון		סאמר נעאמנה
שרטט		חניף עייד
בדק		סאמר נעאמנה

ק1

שם התכנית :
מעון יום - שדה אליהו
תכנית מתווה סימון
וכלונסאות

קנ"מ 1:50 1:25

הוצאה P0

מס' שרטוט :
מס' קובץ :

דף :
מתוך :