פרט מערכת מדידה

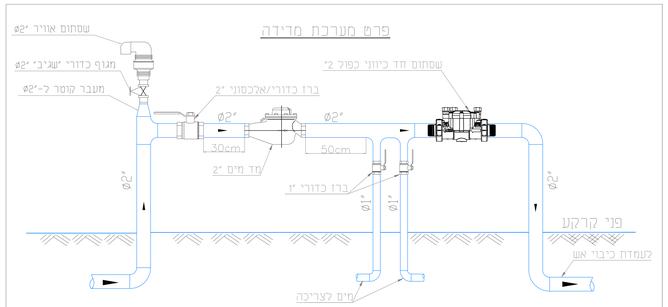

עמדת כיבוי אש
לפי ת"י 2206

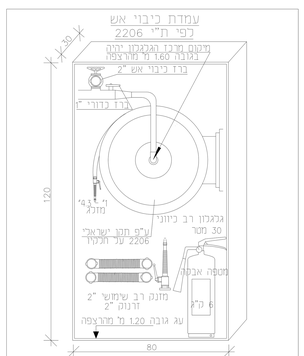

פרט מרכזית מים
דוגמה למרכזית מים
קנ"מ: 1:20

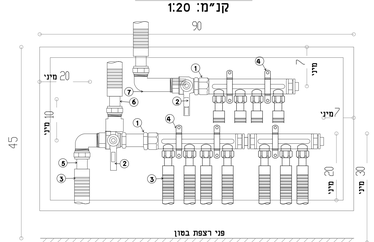

מקרא:-
1.מחלק מים
2.ברז ניתוק
3.צינור מחבר
4.חפס למחלק
5.צינור מים קרים למחלק
6.צינור מים חמים לדוד
7.צינור מים חמים למחלק

פרט תעלת ניקוז

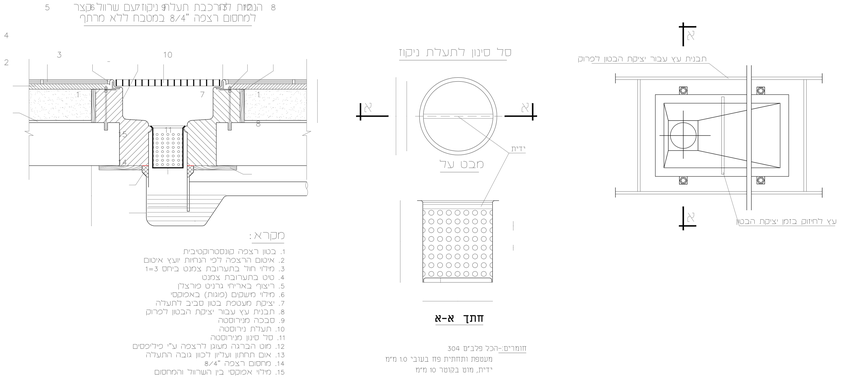

מקרא:
1. בטון רצפה סופרסקטיבית
2. אטום הרצפה לפי הנחיות יצרן אטום
3. מילוי חול בחשיבות צמנט ביחס 1=3
4. טיח בתערובות צמנט
5. ראש באריח גרניט מרצפן
6. מילוי משופם (פנוח) באמיקס
7. יציקה מעטפת בטון סביב לתעלה
8. תבנית עץ עבור יציקה הבטון דמיוס
9. סבכה מיוחסה
10. תעלת ניקוזה
11. סל סינון מיוחסה
12. מיס הכרונה מעוגן ולרצפה ע"י מילוסים
13. אם תחיזק עולין לכמו גבה התעלה
14. מחסום רצפה 8/4"
15. מילוי אמיקס בין הערוול והמחסום

מחומרים-הכל פלבים 304
מעטפת תחתית מה בשביב 10 מ"מ
ידית מחם בגשר מ מ"מ

פרט דוד מים

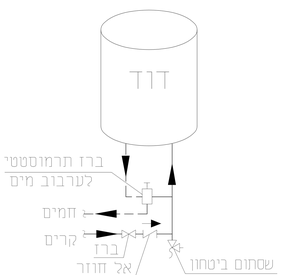

פרט צינור ביוב מתחת לרצפת בטון
משולב ביציקת הרצפה
תחתית צינור בעומק עד 60 ס"מ
±0.00 של המבנה

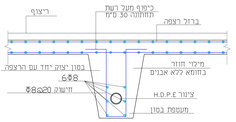

פרט צינור ביוב מתחת לרצפת בטון
נפרד מיציקת הרצפה
תחתית צינור בעומק מעל 60 ס"מ
±0.00 של המבנה

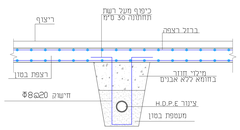

פרט צ.מ.ג
פרט כניסה בגג

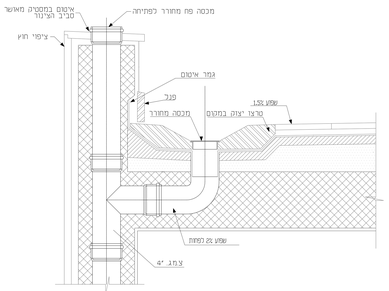

פרט צ.מ.ג

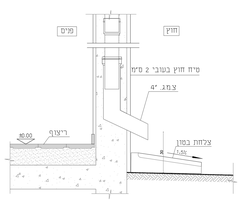

תא בקרה טיפוסי לביוב

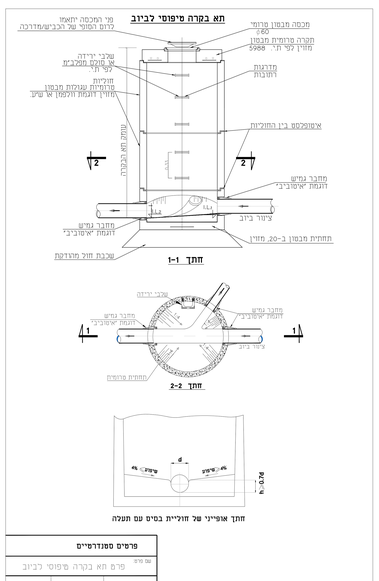

חתך אופייני של חוזליית בסיס עם תעלה

פרטים סטנדרטיים				
עם מיס				
פרט תא בקרה טיפוסי לביוב				
מספר מיס	B2	תאריך	עיה	לא עיה

Rev.	Name	Description	Date	ECO No.
B	גיל חסון	החלפת מסעפים לבורות/מפרידים	04.10.21	ECO021

מס קטלוגי	כניסה	יציאה
0213-GS06	None	None
0213-GS064	110 (4")	110 (4")
0213-GS066	160 (6")	160 (6")

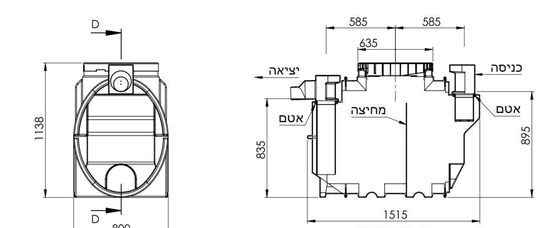

UNLESS OTHERWISE SPECIFIED:
DIMENSIONS ARE IN MILLIMETERS
SURFACE FINISH: NB
TOLERANCES: +/-2%

	NAME	SIGN.	DATE	REV.
DRAWN	גיל חסון		24/11/2021	B
CHK'D	-		-	-
APPV'D	-		-	-
MATERIAL:		FINISH:	Remark:	

HULIOT GEO.IP
חופית קיבוץ כנרת עמק הירדן 1511800 ת.ד 04-6759530/1/2 | www.hofit.com | info@hofit.com
חופית
מפריד שומן 600 ליטר
FILE NAME: 0213-GS06.
CAT. NO.: SEE TAB
DWG. NO.: 0213-GS06.
\\Fs2019\eng\Eng Data\Products\0213-GS06 - 600L Grease seperator ASTM\3D\
SCALE: 1:20 | SHEET 1 OF 1

© כל הזכויות שמורות - שרטוט זה הינו קניינה הרוחני של חופית ואין לעשות בו שימוש כלל ללא אישור בכתב

שינויים ותוספות

מס.	מהות השינוי	מבצע	תאריך

מאהר אלשאער
הנדסה אזרחית - הנדסת מים, ביוב וניקוז
קריית שמונה, אזור תעשייה צפוני ת.ד. 563 מיקוד: 1101501
Email: m@m-eng.co.il פקס: 072-2446451 נייד: 052-4202830

מהדורה: 2.0 למכרז

שם גליון: תכנית פרטים

שדה אליהו
מעון יום
תכנון אינסטלציה

מזמין העבודה: מ.א. עמק המעיינות

קנ"מ: --	מספר גליון: 2286-01-02		
מס. עבודה: 2286	שם קובץ: 2286-01-02.DWG		
תכנן: מאהר	בדק: מאהר	גודל נייר: -	M:\MAHER\WORK\2023\2286 - אליהו מעון יום\2286-01-02.DWG
שרטט: ומאם	אישר: מאהר	תאריך: 31.01.2023	