B1

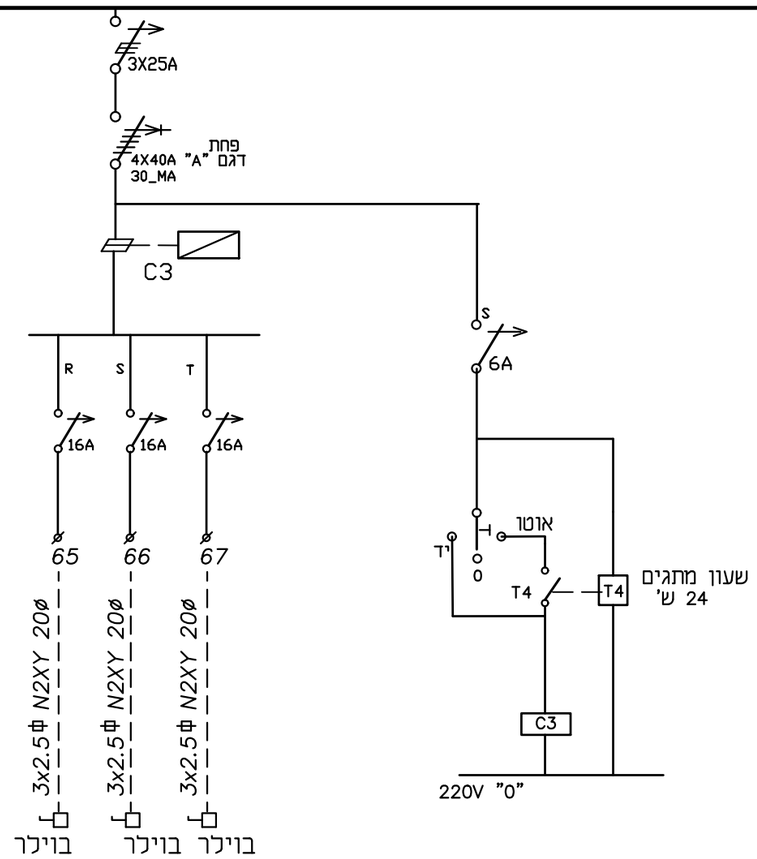

מעונות יום מ.א. עמק המעיינות לוח חשמל ראשי למעון - שדה אליהו תח-4-3	דף	שרטוט עבודה	תכנן	אילן	לעיון ○ למכרז ● לבצוע ○	השנוי	מספר	תאריך	חתימה
	EL4-3	5257	שרטט	דיוויד בירגר					
			תאריך	06.02.23					
דן שרון - א.ב. מתכננים בע"מ	חיפה 34569, רח' התשבי 9 טל. 04-8334474 פקס. 04-8336420 תל אביב 61251, ת"ד 25256 טל. 03-6233777 פקס. 03-6233700 נייד 0505328888								
	email: dansharon@dansharon.co.il email: yosi@abt.co.il email: ilany@dansharon.co.il								