רשימת מסגרות

מיכל תירושי, אדריכלית
Email: michal@tiroshi.co.il ליטניס 9, חיפה

קיבוץ גשר
מעון יום תלת כיתתי

תפוצה

גשר – יזם
ניהול פרויקט
מיכל תירושי – אדריכלות
קונסטרוקציה
אינסטלציה
חשמל ותקשורת
בטיחות
פיתוח נוף
נגישות

הערות כלליות לרשימת מסגרות

1. כל הפריטים, האביזרים והביצוע יהיו לפי חוק התכנון והבניה ולפי תקן ושראלי במידה וקיים.
2. בכל מקרה של חוסר התאמה בין התקן לתכניות יש להודיע לאדריכל ולקבל פרט נכון.
3. יש למדוד את הפתחים באתר הבנין לפני תחילת ביצוע.
4. כל אלמנטי המסגרות יבוצעו ע"פ פרטי האדריכל.
5. כל כיווני הפתיחה יהיו לפי תכניות עבודה אדריכליות בלבד.
6. כל הריתוכים יבוצעו בריתוך חשמלי - אלא אם צויין אחרת. יצרן אלמנטי המסגרות אחראי על אי-עיוותים.
7. כל אלמנטי המסגרות יהיו מגולוונים גלוון חם, אלא אם צוין אחרת.
8. הצביעה תהיה לפי המצויין ברשימות ובמפרט הטכני. הכנת כל האלמנטים לצביעה, כולל הסרת חלודה ושומן
9. הקבלן אחראי למניעת חדירת מים ולכל האיטומים הדרושים. בין אלמנטי המסגרות לבין קירות ורצפות הבניין.
10. הזיגוג יהיה מזכוכית מעולה לפי תקן ישראלי.
11. העבודה כוללת אספקה והרכבה של כל האלמנטים המפורטים ברשימה כולל כל אביזרי הפרזול, כל האיטומים הדרושים, משקופים עוזרים, חיבורים וכל העבודות הדרושות צבע או גמר אחר (כמפורט ברשימה) - הכל קומפלט ומוכן לשימוש.
12. המשקופים יהיו מפח פלדה מגולוון בעובי 2 מ"מ אלא אם צויין אחרת.
13. המרחק בין כל רכיבי המעקות לבין עצמם ובינם לאלמנטים בנויים אחרים לא יעלה על 10 ס"מ.
14. יש להכין דוגמה אחת מכל פריט לאישור האדריכל לפני ביצוע הכמות כולה.
15. כל פרטי הקונסטרוקציה והעיגון באישור הקונסטרוקטור.
16. דלתות יבוצעו מכנף פח מתועשת, פח משני הצדדים, כולל מילוי פנימי לבידוד אקוסטי ע"פ דרישות התקן, גמר צבע אפוקסי בתנור - גוון לפי הנחיית האדריכל, מנגנון נעילה בכוון אחד.
17. יותקנו מזוזות על כל הדלתות לפי הצורך ובאישור האדריכל.
18. שילוט הדלתות יעשה ע"י הקבלן ובאישור האדריכל.
19. לכל הדלתות יהיו מעצורי רצפה לפי המצויין ברשימות ובמפרט הטכני.
20. בכל הדלתות מגיני אצבעות ממפלס הרצפה ולכל אורך הדלת,לפי פרטי יצרן ובצבע לפי בחירת האדריכל.

פרוייקט:
מעון תלת כיתתי
קיבוץ גשר

תוכן גליון: **רשימת מסגרות**	מס' גליון:

לעיון	לאישור	למכרז	לביצוע	קנ"מ:	מהדורה:
○	○	○	●	1:25 1:50 מעקה סביב מרפסת זחילה	

תאריך: 05.09.2022
תאריך מקורי:
אדריכל אחראי:
שם קובץ:

אדריכלות

כל התכניות הן רכושו הפרטי של המתכנן.

המבצע אחראי לבדוק ולתאם בין התכניות של המתכננים השונים.

עבודת הביצוע תהיה ע"פ חוק התכנון והבניה והתקנים התקפים.

במידה וקיימת אי התאמה בין התוכניות לבין החוק ו/או התקן

יש לידע את המתכנן בכתב ולקבל הנחיות בנושא.

המבצע אחראי לבדיקת המידות ולהתאמתן באתר ועליו להודיע

למתכנן על כל טעות או אי התאמה.

אין לקבוע מידות על ידי מדידה בשרטוט.

מיכל תירושי, אדריכלית
Email: michal@tiroshi.co.il ליטניס 9, חיפה

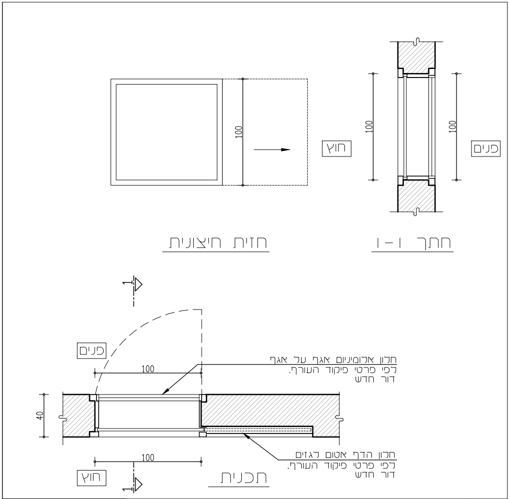
חזית חיצונית
חתך I-I
100
100
100
חוץ
פנים
1
פנים
חלון אלומיניום אגף על אגף
לפי פרטי פיקוד העורף.
דור חדש
100
40
100
חלון הדף אטום לגזים
לפי פרטי פיקוד העורף.
דור חדש
חוץ
1
תכנית

מיקום	כמות
ממ״מ	4
סה״כ	4

תיאור		חלון אלומיניום דור חדש+חלון הדף מוסדי הזזה חד כנפי למרחבים מוגנים תוצרת ׳פלרד׳ או ש״ע
פתיחה		הזזה לכיס
מידות		100/100
משקוף	תאור	מעוגן לבטון לפי תקן פיקוד העורף
	גמר	מגולוון וצבוע בצבע איתן. גוון לבחירת האדריכל
כנף	תאור	לפי תקן פיקוד העורף
	גמר	מגולוון וצבוע בצבע איתן. גוון לבחירת האדריכל
פרזול		לפי תקן פיקוד העורף
פרטים		לפי תקן פיקוד העורף
הערות		כל פרטי הקונסטרוקציה כולל עיגון באישור הקונסטרוקטור

מיכל תירושי, אדריכלית
Email: michal@tiroshi.co.il ליטניס 9, חיפה

01 מס	קיבוץ גשר	תאריך 05. 09. 2022	מהדורה 1	קנ״מ 1: 25
	מעון יום 3 כיתות	○ לעיון ○ לאישור	○ למכרז ● לביצוע	

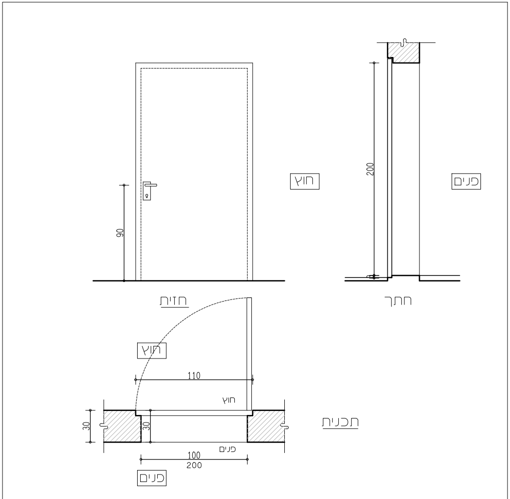
200
90
חוץ
פנים
חזית
חתך
חוץ
110
חוץ
30
30
פנים
100
200
פנים
תכנית

מיקום	כמות
ממ״מ	2
סה״כ	2

תיאור		דלת הדף מוסדית חד כנפית תוצרת ׳פלרז׳ או ש״ע
פתיחה	ציר	ציר פתיחה לכיוון חוץ
מידות		100/200 בניה
משקוף	תאור	מעוגן לבטון לפי תקן פיקוד העורף וע״פ אישור האדריכל
	גמר	מגולוון ובצבע איתן, גוון לפי בחירת האדריכל
כנף	תאור	לפי תקן פיקוד העורף וע״פ אישור האדריכל
	גמר	לפי תקן פיקוד העורף וע״פ אישור האדריכל
פרזול	ידית	לפי תקן פיקוד העורף וע״פ אישור האדריכל
	רוזטה	לפי תקן פיקוד העורף וע״פ אישור האדריכל
	מנעול	לפי תקן פיקוד העורף וע״פ אישור האדריכל
	צירים	לפי תקן פיקוד העורף וע״פ אישור האדריכל
	מעצור ריצפה	
הערות		כיווני פתיחה ראה תכנית אדריכלות
		הרכבת הדלת מותנית בעמידתה בכל התקנים הנדרשים ובהגדרות המפרט
		כל פרטי הקונסטרוקציה כולל עיגון באישור הקונסטרוקטור

מיכל תירושי, אדריכלית
Email: michal@tiroshi.co.il ליטניס 9, חיפה

02 מס	קיבוץ גשר	תאריך 05. 09. 2022	מהדורה 1	קנ״מ 1: 25
	מעון יום 3 כיתות	○ לעיון ○ לאישור	○ למכרז ● לביצוע	

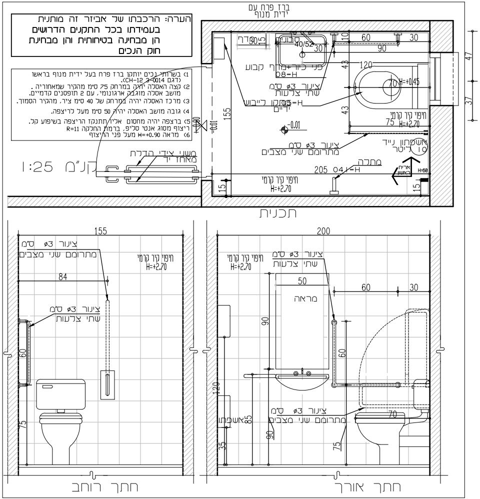
ברז פרח עם
ידית מנוף
מדף
30
40/52
30
10
60
30
90
43
120
70
H=+0.45
43
47
84
37
פני ציור+מתקן קבוע
08-H
ציור ø3 ס"מ
שתי צלעות
מתקן לייבוש
ידיים
05-H
155
-0.01
ø0.00
חיפוי קיר קרמי
75 H=+2.70
ציור ø3 ס"מ
מתרומם שני מצבים
אשפתון נייר
ליטר 10
משני צידי הדלת
מאחז יד
205 04-H
מתכת
H=60
חיפוי קיר קרמי
H=+2.70
15
15
קנ"מ 1:25
תכנית
155
ציור ø3 ס"מ
מתרומם שני מצבים
חיפוי קיר קרמי
H=+2.70
84
ציור ø3 ס"מ
שתי צלעות
60
75
חתך רוחב
200
חיפוי קיר קרמי
H=+2.70
ציור ø3 ס"מ
שתי צלעות
50
60
30
מראה
90
60
120
ציור ø3 ס"מ
מתרומם שני מצבים
70
אשפתון
85
90
75
35
חתך אורך

הערה: הרכבתו של אביזר זה מותנית
בעמידתו בכל התקנים הדרושים
הן מבחינה בטיחותית והן מבחינת
חוק הנכים

1) בשרותי נכים יותקן ברז פרח בעל ידית מנוף בראשו (דגם CH-12 3-0014).
2) קצה האסלה יהיה במרחק 75 ס"מ מהקיר שמאחוריה. מושב אסלה מוגבה ארגונומי, עם 2 תופסנים קדמיים.
3) מרכז האסלה יהיה במרחק של 40 ס"מ ציר, מהקיר הסמוך.
4) גובה מושב האסלה יהיה 50 ס"מ מעל לריצפה.
5) ברצפה יהיה מחסום אליו תתנקז הריצפה בשיפוע קל. ריצוף מסוג אנטי סליפ, ברמת החלקה R=11
6) מראה H=+0.90 מעל פני הריצוף

מיקום	כמות
שרותי נכים	1-קומפלט
אגנית שירותי כיתת תינוקות-ידית אחיזה ציור ø3 ס"מ שתי צלעות	1-ידית אחיזה
אגנית שירותי כיתת פעוטות-ידית אחיזה ציור ø3 ס"מ שתי צלעות	1-ידית אחיזה
אגנית שירותי כיתת בוגרים-ידית אחיזה ציור ø3 ס"מ שתי צלעות	1-ידית אחיזה
סה"כ	1-קומפלט 3-ידית אחיזה

תיאור		אביזרי נכים לשירותים קומפלט תוצרת "פרסליט" או ש"ע.
מיקום		שרותי נכים
מידות		עפ"י חוק התיכנון והבניה ות"י 1918 ותכנית בינוי.
פירזול		לפי פרטי היצרן בהתאמה לחוק ולתקן כנ"ל ובאישור מראש מהאדריכל.
פרטים		לפי פרטי היצרן בהתאמה לחוק ולתקן כנ"ל
עיגון		לפי פרטי היצרן בהתאמה לחוק ולתקן כנ"ל ובאישור הקונסטרוקטור
גמר		צינורות פלב"מ גמר נירוסטה באישור האדריכל
		דלת תא שרותים (ראה פריט נפרד)
	מאחז יד	2 מאחזי יד משני צידי הדלת
	מנעול דלת	מנעול תפוס/פנוי - אפשרות פתיחה מבחוץ
כמות		לשירותי נכים-קומפלט+3 ידיות אחיזה ציור Ø3 בשירותי המעון לפי תכנית פריסות.
הערות		כל פרטי הקונסטרוקציה כולל עיגון באישור הקונסטרוקטור
		ידית אחיזה ציור קוטר 3 ס"מ-2 צלעות באורך 60 ס"מ מתאים כידית אחיזה
		למניעת החלקה או נפילה של ילדים באגנית שטיפה בשירותי הכיתות
		מק"ט RT103 תוצרת "פרסליט" או ש"ע
		יש להתקין מעל אגנית עפ"י פריסות בגובה 50 ס"מ מפני ריצוף

קנ"מ	מהדורה	תאריך	
1: 25	1	05. 09. 2022	קיבוץ גשר
	○ למכרז	○ לעיון	מעון יום 3 כיתות
	● לביצוע	○ לאישור	

03
ממ

מיכל תירושי, אדריכלית
Email:michal@tiroshi.co.il ליטניס 9, חיפה

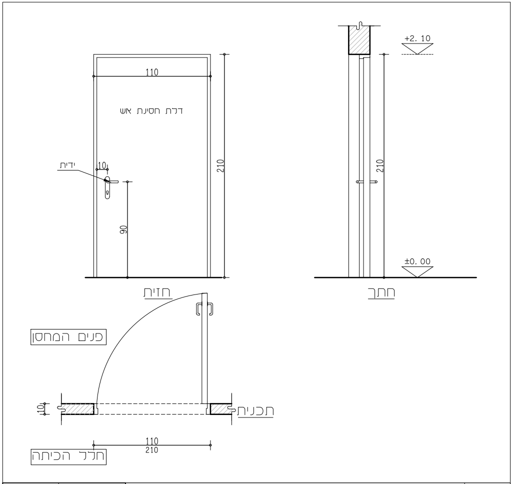
110
דלת חסינת אש
ידית
10
210
90
חזית
+2.10
210
±0.00
חתך
פנים המחסן
10
תכנית
110
210
חלל הכיתה

מיקום	כמות
מחסן תינוקות	1
מחסן פעוטות	1
מחסן בוגרים	1
סה"כ	3

תיאור		דלת חד כנפית אטומה - דלת חסינת אש תוצרת פנדור או ש"ע (דלת פנימית)
פתיחה		ציר חד כנפית פתיחה לפי שרטוט תכנית אדריכלות
מידות		פתח בניה 110 X 210 CM
משקוף		פח מגולוון בעובי 2 מ"מ
כנף		עובי הכנף 40 מ"מ בלבד, הכנף מיוצרת מפח דקופירט 1.5 מ"מ
פרזול	ידיות	נירוסטה אלום דגם: 1-N או ש"ע גוון לפי בחירת האדריכל
	רוזטה	שלט תואם לנ"ל
	מנעול	מנעול צילינדר, 3 צירים עם מיסבים, הברגת הצירים ע"י בורג פטנט
	מחזיר	מחזיר דלת הידראולי עליון מתוצרת DORMA או ש"ע
גמר		מגולוון צבוע בתנור גוון לבחירת האדריכל.
מזוזה		באישור האדריכל
הגנת אצבעות		רצועת גומי לאורך המשקוף האנכי (בצד הצירים) ובין הכנף למשקוף
		אשר תכסה את המרווח ותמנע אפשרות להכנסת אצבעות.
הערות		פתח יציאה מזערי ללא הפרעה 100/120 ס"מ.
		עומד בדרישות המפרט הכללי תו תקן מוטבע ע"ג הדלת
		כל פרטי הקונסטרוקציה כולל עיגון באישור הקונסטרוקטור

קנ"מ	מהדורה	תאריך	
1: 25	1	05. 09. 2022	קיבוץ גשר
	○ למכרז	○ לעיון	מעון יום 3 כיתות
	● לביצוע	○ לאישור	

04
ממ

מיכל תירושי, אדריכלית
Email:michal@tiroshi.co.il ליטניס 9, חיפה

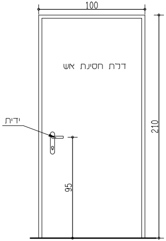
100
דלת חסינת אש
ידית
210
95

חזית

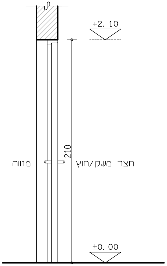
+2.10
מזווה
210
חצר משק/חוץ
±0.00

חתך

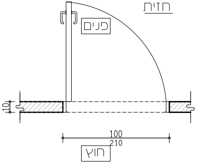
פנים
10
100
210
חוץ

תכנית

תיאור		דלת חד כנפית אטומה – דלת חסינת אש תוצרת פנדור או ש״ע (דלת חיצונית/פנימית)
פתיחה		ציר חד כנפית כיווני פתיחה ראה תכנית אדריכלות
מידות		פתח בניה 100 X 210 CM
משקוף		פח מגולוון בעובי 2 מ״מ
כנף		עובי הכנף 40 מ״מ בלבד, הכנף מיוצרת מפח דקופירט 1.5 מ״מ
פרזול	ידיות	נירוסטה אלום דגם: 1-N או ש״ע גוון לפי בחירת האדריכל
	רוזטה	שלט תואם לנ״ל
	מנעול	מנעול צילינדר, 3 צירים עם מיסבים, הברגת הצירים ע״י בורג פטנט
	מעצור	מעצור לדלת ״סטאר״ או ש״ע
	מחזיר	מחזיר דלת הידראולי עליון מתוצרת DORMA או ש״ע
גמר		אפוקסי צבוע בתנור בגוון לפי בחירת האדריכל
מזוזה		באישור האדריכל
הגנת אצבעות		רצועת גומי לאורך המשקוף האנכי (בצד הצירים) ובין הכנף למשקוף אשר תכסה את המרווח ותמנע אפשרות להכנסת אצבעות. מגינים משני צידי הדלת ולכל אורך הדלת ובכפוף לאישור יועץ בטיחות והדרישות
הערות		עומד בדרישות המפרט הכללי תו תקן מוטבע ע״ג הדלת כל פרטי הקונסטרוקציה כולל עיגון באישור הקונסטרוקטור

מיקום	כמות
מטבח (דלת פנימית)	1
חדר כביסה	1
מזווה פנימי (דלת פנימית)	1
סה״כ	3

05 מס	קיבוץ גשר	תאריך 05. 09. 2022	מהדורה 1	קנ״מ 1: 25
	מעון יום 3 כיתות	○ לעיון ○ לאישור	○ למכרז ● לביצוע	

מיכל תירושי, אדריכלית
ליטניס 9, חיפה Email:michal@tiroshi.co.il

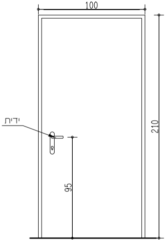
100
ידית
210
95

חזית

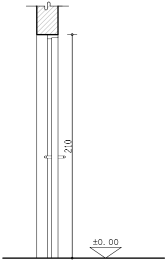

חתך

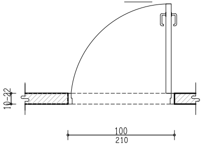
10-22
100
210

תכנית

תיאור		דלת חד כנפית אטומה
פתיחה		ציר חד כנפית – פתיחה מלאה, 180 מעלות, כיווני פתיחה ראה תכנית אדריכלות
מידות		פתח בניה 100 X 210 CM
משקוף		פח מגולוון בעובי 2 מ״מ
כנף		עובי הכנף 40 מ״מ בלבד, הכנף מיוצרת מפח דקופירט 1.5 מ״מ
פרזול	ידיות	נירוסטה אלום דגם: 1-N או ש״ע גוון לפי בחירת האדריכל
	רוזטה	שלט תואם לנ״ל
	מנעול	מנעול צילינדר, 3 צירים עם מיסבים, הברגת הצירים ע״י בורג פטנט
	מעצור	מעצור לדלת ״סטאר״ או ש״ע
	מחזיר	מחזיר דלת הידראולי עליון מתוצרת DORMA או ש״ע
גמר		מגולוון צבוע בתנור גוון לבחירת האדריכל.
מזוזה		באישור האדריכל
הגנת אצבעות		רצועת גומי לאורך המשקוף האנכי (בצד הצירים) ובין הכנף למשקוף אשר תכסה את המרווח ותמנע אפשרות להכנסת אצבעות. מגינים משני צידי הדלת ולכל אורך הדלת ובכפוף לאישור יועץ בטיחות והדרישות
הערות		עומד בדרישות המפרט הכללי תו תקן מוטבע ע״ג הדלת כל פרטי הקונסטרוקציה כולל עיגון באישור הקונסטרוקטור

מיקום	כמות
מזווה חיצוני (דלת חיצונית)	1
סה״כ	1

06 מס	קיבוץ גשר	תאריך 05. 09. 2022	מהדורה 1	קנ״מ 1: 25
	מעון יום 3 כיתות	○ לעיון ○ לאישור	○ למכרז ● לביצוע	

מיכל תירושי, אדריכלית
ליטניס 9, חיפה Email:michal@tiroshi.co.il

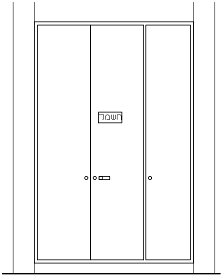

חזית

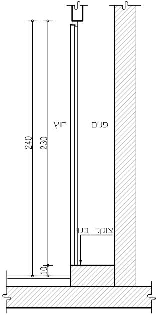
240
230
חוץ
פנים
צוקל בנוי
10

חתך

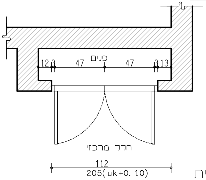
פנים
12
3
47
47
3
13
חלל מרכזי
112
205(uk+0. 10)

תכנית

הערה :
מידות יצור ימדדו לאחר
התקנת ארון חשמל פנימי
לפי דרישות יועץ חשמל

תיאור	דלת לארון חשמל / תקשורת תוצרת "אחים שהרבני" או ש"ע
מידות	150/230(+10)
משקוף	פח מגולוון בעובי 1.5 מ"מ
כנף	עובי הכנף 40 מ"מ בלבד. הכנף מיוצרת מפח דקופירט 1.5 מ"מ
גמר	מגולוון ובצבע איתן , גוון לפי בחירת האדריכל
פירזול	קומפלט לפי פרטי דלתות שהרבני או ש"ע
פרטים	לפי פרטי היצרן וע"פ אישור האדריכל
שילוט	שלט "חשמל" / "תקשורת" על הדלת פולט אור
מנעול	מנעול לפי מיפרט יצרן+מפתח מאסטר
הערות	גמר ארון לפי תקנות כיבוי אש
	חלוקה סופית של הדלת בתאום עם יועץ החשמל/אינסטלציה
	מיקום הדלת בקו גמר הקיר (טיח או אבן)
	כל פרטי הקונסטרוקציה כולל עיגון באישור הקונסטרוקטור

מיקום	כמות
קומת כניסה	1
סה"כ	1

מיכל תירושי, אדריכלית
Email:michal@tiroshi.co.il ליטניס 9, חיפה

07 מס	קיבוץ גשר	תאריך 05. 09. 2022	מהדורה 1	קנ"מ 1: 25
	מעון יום 3 כיתות	○ לעיון ○ לאישור	○ למכרז ● לביצוע	

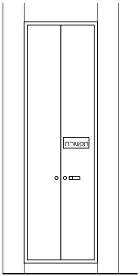

חזית

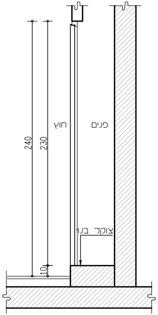
240
230
חוץ
פנים
צוקל בנוי
10

חתך

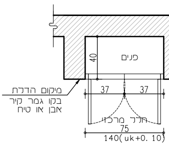
פנים
40
מיקום הדלת
בקו גמר קיר
אבן או טיח
37
37
חלל מרכזי
75
140(uk+0. 10)

תכנית

הערה :
מידות יצור ימדדו לאחר
התקנת ארון חשמל פנימי
לפי דרישות יועץ חשמל

תיאור	דלת לארון חשמל / תקשורת תוצרת "אחים שהרבני" או ש"ע
מידות	75/230(+10)
משקוף	פח מגולוון בעובי 1.5 מ"מ
כנף	עובי הכנף 40 מ"מ בלבד. הכנף מיוצרת מפח דקופירט 1.5 מ"מ
גמר	מגולוון ובצבע איתן , גוון לפי בחירת האדריכל
פירזול	קומפלט לפי פרטי דלתות שהרבני או ש"ע
פרטים	לפי פרטי היצרן וע"פ אישור האדריכל
שילוט	שלט "חשמל" / "תקשורת" על הדלת פולט אור
מנעול	מנעול לפי מיפרט יצרן+מפתח מאסטר
הערות	גמר ארון לפי תקנות כיבוי אש
	חלוקה סופית של הדלת בתאום עם יועץ החשמל/אינסטלציה
	מיקום הדלת בקו גמר הקיר (טיח או אבן)
	כל פרטי הקונסטרוקציה כולל עיגון באישור הקונסטרוקטור

מיקום	כמות
קומת כניסה	1
סה"כ	1

מיכל תירושי, אדריכלית
Email:michal@tiroshi.co.il ליטניס 9, חיפה

08 מס	קיבוץ גשר	תאריך 05. 09. 2022	מהדורה 1	קנ"מ 1: 25
	מעון יום 3 כיתות	○ לעיון ○ לאישור	○ למכרז ● לביצוע	

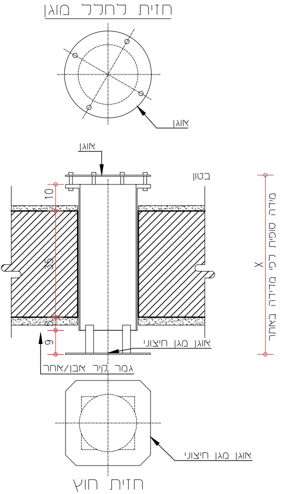
חזית לחלל מוגן
אוגן
אוגן
בטון
10
35
5
6
X
מידה סופית לפי מדידה באתר
אוגן מגן חיצוני
גמר קיר אבן/אחר
אוגן מגן חיצוני
חזית חוץ

הערה :
בכפוף לתכנית שאושרה
ע"י פיקוד העורף

מיקום	כמות
ממ"מ	4
סה"כ	4

תיאור	צינור אוורור ø8" חיצוני למרחבים מוגנים תוצרת "פלרז" או ש"ע
מידות	יש לתאם אורך עם קונסטרוקטור ø8"
גמר	גילוון חם+צבע שמיר בתנור, גוון לפי בחירת האדריכל
פרטים	לפי תקן הג"א וע"פ אישור האדריכל
הערות	גובה הצינור משתנה ראה תכנית אדריכלות כל פרטי הקונסטרוקציה כולל עיגון באישור הקונסטרוקטור

מיכל תירושי, אדריכלית
Email:michal@tiroshi.co.il ליטניס 9, חיפה

11 מס	קיבוץ גשר	תאריך 05. 09. 2022	מהדורה 1	קנ"מ 1: 25
	מעון יום 3 כיתות	○ לעיון ○ לאישור	○ למכרז ● לביצוע	

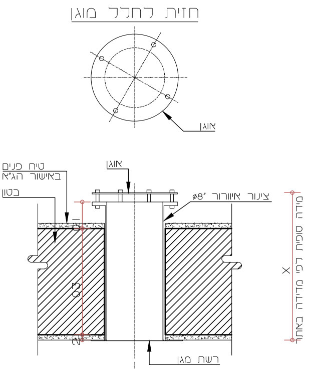
חזית לחלל מוגן
אוגן
טיח פנים
באישור הג"א
אוגן
בטון
ציור איוורור ø8"
1
30
2
X
מידה סופית לפי מדידה באתר
רשת מגן

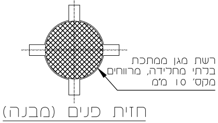
רשת מגן ממתכת
בלתי מחלידה, מרווחים
מקס' 10 מ"מ
חזית פנים (מבנה)

הערה :
בכפוף לתכנית שאושרה
ע"י פיקוד העורף

מיקום	כמות
ממ"מ	10
סה"כ	10

תיאור	צינור אוורור ø8" פנימי למרחבים מוגנים תוצרת "פלרז" או ש"ע
מידות	יש לתאם אורך עם קונסטרוקטור ø8"
גמר	גילוון חם+צבע שמיר בתנור, גוון לפי בחירת האדריכל
פרטים	לפי תקן הג"א וע"פ אישור האדריכל
הערות	גובה הצינור משתנה ראה תכנית אדריכלות כל פרטי הקונסטרוקציה כולל עיגון באישור הקונסטרוקטור

מיכל תירושי, אדריכלית
Email:michal@tiroshi.co.il ליטניס 9, חיפה

12 מס	קיבוץ גשר	תאריך 05. 09. 2022	מהדורה 1	קנ"מ 1: 25
	מעון יום 3 כיתות	○ לעיון ○ לאישור	○ למכרז ● לביצוע	